serie 3000

USO E MANUTENZIONE

EMPLOI ET ENTRETIEN

OPERATION AND MAINTENANCE

MANEJO Y CUIDADO

BEDIENUNG UND INSTANDHALTUNG

GOLDONI

FABBRICA MACCHINE AGRICOLE

Le illustrazioni, le descrizioni e le caratteristiche contenute nel presente libretto non sono impegnative poiché, ferme restando le caratteristiche principali, la GOLDONI S.p.A. si riserva il diritto di apportare in qualsiasi momento eventuali modifiche, dettate da esigenze tecniche o commerciali.

Les illustrations, les descriptions et les caractéristiques contenues dans cette notice n'engagent en rien la responsabilité de GOLDONI S.p.A. qui, tout en laissant inchangées les caractéristiques principales, se réserve le droit d'apporter d'eventuelles modifications pour des exigences techniques ou commerciales.

The illustrations, descriptions, and specifications herein contained are not binding. While maintaining the main characteristics, the GOLDONI Company reserves the right to make modifications dictated by technical or commercial considerations.

La información, grabados y notas características que figuran en este folleto son puramente informativos, y en cualquier momento — y sin perjuicio de las caracteristicas principales — puede GOLDONI S.p.A. incorporar a sus productos, por razones de indole técnica o comercial, cuantas modificaciones estimase oportunas.

Die in dieser Anleitung enthaltenen Abbildungen, Beschreibungen und Angaben sind unverbindlich. Die Firma GOLDONI S.p.A. behält sich das Recht vor, jederzeit Änderungen aus technischen oder kaufmännischen Gründen unter Beibehaltung der wesentlichen Maschinenmerkmale einzuführen.

serie 3000

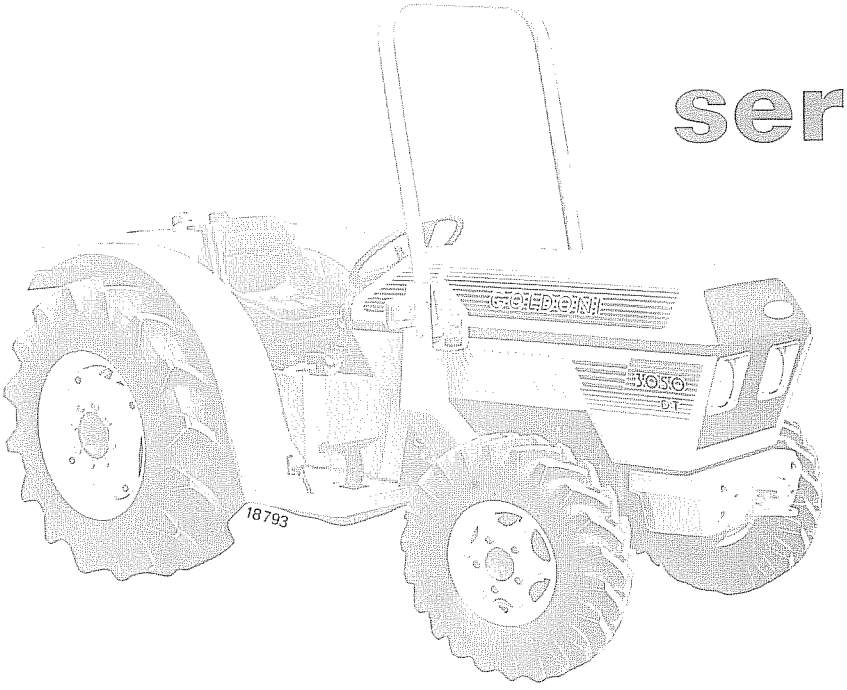

INDICE

Prefazione ..... pag. 8
Elementi per conoscere il vostro veicolo ..... pag. 10
CARATTERISTICHE ..... pag. 11
ISTRUZIONI PER L'USO ..... pag. 25
Comandi e strumentazione ..... pag. 26
Quadro spie ..... pag. 30
Regolazione del sedile ..... pag. 36
Avviamento motore ..... pag. 38
Arresto motore ..... pag. 40
Avviamento della macchina ..... pag. 42
Innesto delle velocità ..... pag. 42
Arresto della macchina ..... pag. 46
Uso dei pedali del freno ..... pag. 46
Uso della presa di forza ..... pag. 48
Uso della trazione anteriore ..... pag. 52
Uso del bloccaggio differenziale posteriore ..... pag. 54
Uso del sollevatore idraulico ..... pag. 56
Larghezze e carreggiate ..... pag. 64
Zavorrature ..... pag. 66
Combustibile ..... pag. 70
MANUTENZIONE - PULIZIA
LUBRIFICAZIONE ..... pag. 73
Motore ..... pag. 76
Trasmissione, impianto idraulico e idroguida ..... pag. 84
Punti di ingrassaggio ..... pag. 90
Impianto elettrico ..... pag. 92
PER UNA MAGGIORE SICUREZZA .... pag. 113

TABLES DE MATIERES

Preface ..... page 8
Elements qui caracterisent votre vehicule ..... page 10
CARACTERISTIQUES ..... page 11
MODE D'EMPLOI ..... page 25
Commandes et instruments ..... page 27
Temoins ..... page 30
Reglage du siege ..... page 36
Demarrage du moteur ..... page 38
Arrêt du moteur ..... page 40
Demarrage de la machine ..... page 42
Engagement des vitesses ..... page 42
Arrêt de la machina ..... page 46
Utilisation des pedales de frein ..... page 46
Utilisation de la prise de force ..... page 48
Utilisation de la traction avant ..... page 52
Utilisation du blocage de differentiel arrière ..... page 54
Utilisation du relevage hydraulique ..... page 56
Largeaurs et voies ..... page 64
Lestage ..... page 66
Combustible ..... page 70
ENTRETIEN - NETTOYAGE
GRAISSAGE ..... page 73
Moteur ..... page 76
Transmission, installation hydraulique et direction assistée ..... page 84
Point de graissage ..... page 90
Installation eléctrique ..... page 92
POUR UNE MEILLEURE SÉCURITÉ ... page 113

CONTENTS

Introduction ..... page 9
Elements identifying your vehicle ..... page 10
TECHNICAL DATA ..... page 11
OPERATING INSTRUCTIONS ..... page 25
Controls and instruments ..... page 27
Warning light panel ..... page 31
Adjusting the operator's seat ..... page 37
Engine starting ..... page 39
Switching off the engine ..... page 41
Starting the tractor ..... page 43
Gear shifting ..... page 43
Stopping the tractor ..... page 47
Using the brake pedals ..... page 47
PTO operation ..... page 49
Front wheel drive operation ..... page 53
Operation of rear differential lock ..... page 55
Operation of hydraulic lifter ..... page 57
Widths and tracks ..... page 64
Tractor ballasting ..... page 67
Fuel ..... page 71
MAINTENANCE - CLEANING
LUBRICATION ..... page 73
Engine ..... page 77
Drive, hydraulic system
and hydrosteering ..... page 85
Greasing points ..... page 91
Electrical system ..... page 93
TIPS FOR GREATER SAFETY ..... page 113

ÍNDICE

Introducción ..... pág. 9
Dado de reconocimiento de su vehiculo pág. 10
NOTAS CARACTERÍSTICAS ..... pág. 11
INSTRUCCIÓNES PARA EL MANEJO pág. 25
Mandos y aparatos ..... pág. 27
Tablero testigos ..... pág. 31
Regulación del asiento ..... pág. 37
Puesta en marcha del motor ..... pág. 39
Parada del motor ..... pág. 41
Puesta en marcha del tractor ..... pág. 43
Conexion de las velocidades ..... pág. 43
Parada del tractor ..... pág. 47
Uso de los pedales del freno ..... pág. 47
Uso de la toma de fuerza ..... pág. 49
Uso de la tracción delantera ..... pág. 53
Uso del bloqueo del diferencial trasero pág. 55
Uso del elevador hidráulico ..... pág. 57
Anchos y vías ..... pág. 64
Lastre ..... pág. 67
Combustible ..... pág. 71
CUIDADOS - LIMPIEZA - ENGRASE .... pág. 73
Motor ..... pág. 77
Transmisión, sistema hidráulico y
dirección hidráulica ..... pág. 85
Puntos de engrase ..... pág. 91
Instalación eléctrica ..... pág. 93
NORMAS DE SEGURIDAD ..... pág. 113

INHALTVERZEICHNIS

VORWORT ..... Seite 9
Erkennungsmerkmale für
ihren Schlepper ..... Seite 10
TECHNISCHE DATEN ..... Seite 11
BEDIENUNGSANLEITUNG ..... Seite 25
Bedienteile und Instrumente ..... Seite 27
Kontrolleuchten ..... Seite 31
Sitzverstellung ..... Seite 37
Motoranslassen ..... Seite 39
Motorauschalten ..... Seite 41
Maschinenstart ..... Seite 43
Einschalten der Gänge ..... Seite 43
Ausschalten des Schlepper ..... Seite 47
Bremspedale ..... Seite 47
Anwendung der Zapfwelle ..... Seite 49
Vorderradantrieb ..... Seite 53
Hintere differentialsperre ..... Seite 55
Anwendung des hydraulischen
Hebewerks ..... Seite 57
Spurweite und -Breite ..... Seite 64
Belastungsgewichte ..... Seite 67
Kraftstoff ..... Seite 71
WARTUNG - REINIGUNG
SCHMIERUNG ..... Seite 73
Motor ..... Seite 77
Antrieb der Hydraulikanlage
und Hydrolenkung ..... Seite 85
Schmierstellen ..... Seite 91
Elektrische Anlage ..... Seite 93
HINWEISE FÜR DIE
ARBEITSSICHERHEIT ..... Seite 113

PREMESSA

Gentile Cliente, la fiducia che lei ha voluto accordarci nel preferire un prodotto GOLDONI sarà ampiamente ripagata dalle prestazioni che otterrà seguendo scrupolosamente le istruzioni contenute nel presente libretto.
Un uso corretto del suo mezzo di lavoro, unitamente ad una puntuale manutenzione, le consentiranno di eseguire, nelle condizioni ottimali e per lungo tempo, tutti i lavori necessari per la sua Azienda.

SERVIZIO ASSISTENZA TECNICA

I « Centri Assistenza e Ricambi », dislocati su tutto il territorio nazionale ed internazionale, le offrono l'esperienza di personale specializzato, preparato direttamente dalla GOLDONI e in contatto con la Sede, regolarmente aggiornato e rifornito di pubblicazioni tecniche. Non meno importante è la certezza che le parti eventualmente sostituite nelle Officine autorizzate sono originali GOLDONI. Ricordi infatti, che i pezzi di ricambio GOLDONI sono i soli che garantiscono la stessa qualità e la stessa durata dei particolari originali, in quanto sono gli stessi pezzi montati di serie. L'impiego di ricambi non originali può essere causa di seri inconvenienti e comporta la immediata cessazione della garanzia; si serva quindi solo della nostra organizzazione di vendita.

PREFACE

La confiance que vous avez voulu nous témoigner en choisissant un produit GOLDONI vous sera amplement récompensée par les performances que vous pourrez obtenir en respectant scrupuleusement les instructions contenues dans cette notice.
Une utilisation correcte et un entretien rationnel de votre machine vous permettront d'accomplir, pour longtemps et dans des conditions optimales, tous les travaux que votre ferme comporte.

SERVICE APRES-VENTE

Les « Centres Après-Vente », implantés dans presque tous les pays, vous offrent l'expérience d'un personnel hautement qualifié, directement formé par GOLDONI et constamment tenu à jour des progrès techniques. La certitude que les pièces éventuellement remplacées dans les Ateliers agréés sont d'origine GOLDONI a d'ailleurs aussi son importance.
N'oubliez pas que les pièces de rechange d'origine GOLDONI sont les seules en mesure d'assurer la même qualité et la même durée que les pièces montées à la fabrique, étant les même durée que les pièces montées à la fabrique, étant les mêmes. L'utilisation de pièces différentes peut donner lieu à de graves inconvénients et comporte la cessation immédiate de la garantie. Veuillez donc vous adresser exclusivement à notre Réseau de vente.

FOREWORD

Your confidence in us by preferring a GOLDONI product, will be fully returned in terms of the performance you will successfully achieve by following carefully the instructions reported in this booklet.
A proper use of your newly acquired worktool along with a timely servicing, will enable you to carry out any job required in your Farm under optimal and trouble free service conditions for a long time.

AFTER-SALES SERVICE

Our « Assistance and Spares Service Centres », branched all over the domestic territory and abroad, will put at your disposal experienced personnel, duly trained by GOLDONI organization and in constant liaison with the head office for updated information integrated by technical literature.
Last, but not least in importance, is the fact that Authorized Workshops will replace components, if required, exclusively with GOLDONI original spares.
It should be borne in mind that GOLDONI original spares are the only parts the only parts that will warrant the same top quality and long life of original components as they are the same ones mounted on the assembly line. The use of non-original components could cause serious difficulties and implies also the immediate invalidation of the warranty. We therefore recommend that you always report to our sales organization.

INTRODUCCIÓN

Muy Señor nuestro: la preferencia que usted ha tenido a bien otorgarnos eligiendo un producto GOLDONI será ampliamente recompensada por los servicios que le proporcionará, si bien atendido, siguiendo concienzudamente las recomendaciones que se vienen exponiendo en el folleto.
El correcto manejo de la máquina a unas con su cuidado puntual y eficiente, le facilitarán la ejecución de todas las labores necesarias para su finca agrícola en las mejores condiciones y por mucho tiempo.

SERVICIO POST-VENTA

Nuestros centros de servicio post-venta y recambios presentes en todo el territorio nacional e internacional, le ofrecen la experiencia de especialistas habilitados por GOLDONI, en contacto con la Casa, siempre al día y enterados por las publicaciones técnicas. No menos importante es la certidumbre de que los recambios instalados en los talleres autorizados son originales GOLDONI. Cabe recordar, pues, que las piezas de repuesto GOLDONI son las únicas que garantizan la misma calidad y la misma vida que las piezas originales, como que son las mismas piezas que vienen montadas en la producción. La aplicación de recambios no originales puede causar graves inconvenientes, sin contar que queda sin efecto la garantía que otorga el fabricante; encargue, pues, siempre a nuestros organismos de venta todas las veces que se la ofrezca.

VORWORT

Sehr geehrter Kunde! Die Firma GOLDONI beglückwünscht Sie für die Wahl eines ihrer Erzeugnisse, das Ihnen sicherlich die Leistungen bieten wird, auf die Sie rechneten. Voraussetzung hierfür ist aber, dass Sie sich an die in dieser Anleitung enthaltenen Vorschriften genau halten.
Ein sachgemässer Einsatz Ihres Arbeitsmittels und eine sorgfältige Wartung werden es Ihen ermöglichen, all die in ihrem Betrieb anfallenden Arbeiten unter optimalen Bedingungen und für lange Zeit zu verrichten.

TECHNISCHER KUNDENDIENST

Unsere « Kundendienst- und Ersatzteilzentren », die sich überall im In- und Ausland befinden, bieten Ihnen die Erfahrung eines spezialisierten Personals, das direkt von der Fa. GOLDONI geschult wurde, in ständigem Kontakt mit dem Herstellerwerk ist und laufend alle erforderlichen technischen Unterlagen bekommt. Nicht minder wichtig ist die absolute Sicherheit, dass die in den Vertragswerk-stätten verwendeten Ersatzteile Original-GOLDONI-Teile sind.
Bedenken Sie, dass nur GOLDONI-Ersatzteile die gleiche Qualität und die gleiche Lebensdauer der Erstausrüstungsteile gewährleisten können, da sie aus der laufenden Serienfertigung entnommen werden. Die Verwendung fremder Ersatzteile kann schwerwiegende Betriebsstörungen zur Folge haben und schliesst dann die Inanspruchnahme der Garantie mit sofortiger Wirkung aus. Im Bedarfsfalle wenden Sie sich daher nur an unsere Verkaufsorganisation.

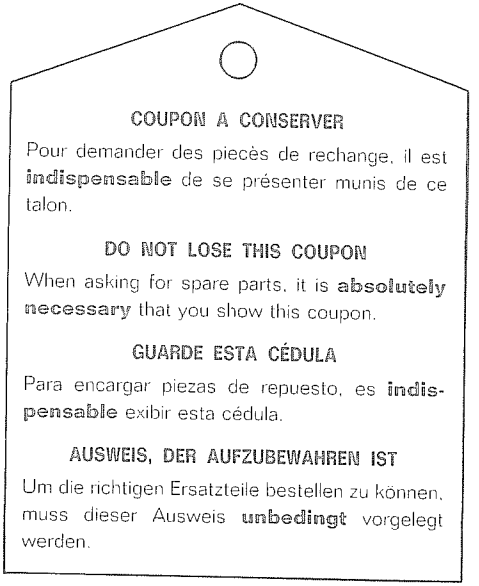

ATTENZIONE

ACCERTARSI CHE LA MACCHINA SIA MUNITA DEL « TALLONCINO DI IDENTIFICAZIONE », INDISPENSABILE PER LA RICHIESTA DEI PEZZI DI RICAMBIO AI NOSTRI CENTRI ASSISTENZA.

ESIGETE GRATUITAMENTE A CORREDO:

1 Pacco accessori motore con libretto istruzioni.
1 Pacco accessori macchina con libretto istruzioni.

ATTENTION!

S'ASSURER QUE LA MACHINE EST MUNIE DE SON « COUPON D'IDENTIFICATION », INDISPENSABLE POUR LA DEMANDE DE PIECES DE RECHANGE AUPRES DE NOS CENTRES D'ASSISTANCE.

EXIGEZ GRATUITEMENT EN DOTATION:

1 Paquet d'accessoires moteur avec Notice d'Entretien.
1 Paquet d'accessoires machine avec Notice d'Entretien.

IMPORTANT!

MAKE SURE THAT YOUR MACHINE HAS THE « IDENTIFICATION TAG », INDISPENSABLE WHEN ORDERING SPARE PARTS FROM OUR SERVICE CENTRES.

AT NO EXTRA COST:

1 Set of engine accessories with instruction manual.
1 Set of machine accessories with instruction manual.

¡ATENCIÓN!

FÍESE QUE LA MÁQUINA LLEVE LA CÉDULA DE IDENTIFICACIÓN, QUE ES INDISPENSABLE PARA ENCARGAR PIEZAS DE REPUESTO A NUESTROS CENTROS DE SERVICIO POST-VENTA.

EXIJA GRATIS PARA DOTACIÓN DE LA MÁQUINA:

1 Paquete de accesorios del motor con su folleto de istrucciones.
1 Paquete de accesorios de la máquina con su folleto de instruciones.

ACHTUNG!

VERGEWISSERN SIE SICH, DASS DIE MASCHINE MIT IHREM « AUSWEIS » VERSEHEN IST, DER FÜR DIE BESTELLUNG VON ERSATZTEILEN BEI UNSEREN KUNDENDIENSTSTELLEN UNENTBEHRLICH IST.

AUF WUNSCH LIEFERN WIR KOSTENLOS:

1 Satz Motorzubehörteile mit Gebrauchsanweisung.
1 Satz Maschinenzubehörteile mit Gebrauchsanweisung.

PREFAZIONE

Vi consigliamo di leggere attentamente le pagine che seguono che contengono le indispensabili indicazioni per l'uso e la manutenzione del Vostro nuovo trattore.
Rispettate con scrupolo le prescrizioni per la manutenzione e Vi assicurerete un perfetto funzionamento e una lunga durata.
Vi rammentiamo che Assistenza e Ricambi sono elementi estremamente importanti ed in particolare:

PER L'ASSISTENZA
Vi consigliamo di rivolgervi all'Organizzazione assistenziale Goldoni, in grado di provvedere alla migliore e razionale esecuzione di qualsiasi lavoro di revisione o riparazione mediante personale specializzato ed attrezzature appositamente studiate per tale servizio. L'Organizzazione Goldoni è sempre a disposizione per fornirvi chiarimenti e consigli per assicurarvi il miglior rendimento.

PER I RICAMBI
Vi consigliamo di effettuare eventuali ricambi esclusivamente con pezzi originali.
Per richiedere ai nostri centri assistenza, delucidazioni tecniche o parti di ricambio, presentarsi muniti del « talloncino di identificazione macchina ». In caso di richieste scritte o telefoniche o per smarrimento del suddetto talloncino, indicare esattamente:
1) Modello o tipo del trattore.
2) Serie e numero del trattore.
Esempio: GOLDONI 3050 DT - A 300.000.

PREFACE

Nous vous conseillons de lire attentivement les pages suivantes, contenant les indications indispensables à l'emploi et à l'entretien de votre nouveau tracteur.
Un respect scrupuleux des prescriptions pour l'entretien garantira à votre tracteur un fonctionnement parfait et une longue durée.
Nous vous rappelons que notre Service Après-Vente constitue un point de référence particulièrement important, et précisément:

POUR L'ASSISTANCE
Nous vous conseillons de vous adresser au Service Après-Vente Goldoni qui est en mesure d'exécuter parfaitement et rationnellement toute révision ou réparation, grâce à son personnel spécialisé et à son équipement expressément conçu à cet effet.
L'organisation Goldoni est toujours à votre service pour vous fournir tous renseignements et conseils en vue de vous assurer le meilleur rendement.

POUR LES PIECES DE RECHANGE
Nous vous conseillons de n'utiliser que des pièces de rechange d'origine.
Lorsque vous contacterez nos services en vue d'obtenir l'assistance, les renseignements techniques ou les pièces de rechange qui vous sont nécessaires, veuillez présenter le « coupon d'identification » de la machine.
En cas de demandes écrites ou téléphoniques, ou bien de perte dudit coupon, indiquer exactement:
1) Le modèle ou le type du tracteur.
2) La série et le numéro du tracteur.
Exemple: GOLDONI 3050 DT - A 300.000.

INTRODUCTION

Read very carefully the following pages which provide all the necessary information on the operation and maintenance of your new tractor.
Comply closely with maintenance provisions to ensure trouble-free functioning and long lasting service life.
We wish to remind you that Service and Spares are two factors of paramount importance and we especially recommend:

FOR SERVICE
Contact Goldoni Servicing Organization: they will handle any overhaul or repair work with the greatest efficiency thanks to their specialist personnel and equipment specially designed for rational service. Goldoni's Organization is always ready to assist you with explanations and advice on how to obtain continuous effective performance.

FOR SPARES
Always fit original parts only.
When you come to one of our service centres for technical advice or spares, always bring your machine « Identification Tag ». If you wish to send in a written request, telephone, or have lost your tag, state clearly:
1) Tractor type and model.
2) Tractor series and number.
E.g.: GOLDONI 3050 DT - A 300.000.

INTRODUCCIÓN

Le aconsejamos leer detenidamente las páginas siguientes, que contienen indicaciones indispensables para el correcto uso y mantenimiento de su nuevo tractor.
Aténgase escrupulosamente a todas las prescripciones para el mantenimiento, con lo que se asegurará un perfecto funcionamiento y una larga duración del mismo.
Le recordamos, además, que la asistencia y las piezas de recambio son dos elementos de suma importancia; por consiguiente:

PARA LA ASISTENCIA
le aconsejamos dirigirse al Servicio Post-Venta Goldoni, que está en condiciones de llevar a cabo, de la manera más racional, todo tipo de trabajo de revisión o reparación, gracias a su personal especializado y a sus equipos estudiados expresamente para dicho servicio. La Organización Goldoni está siempre a su disposición para darle todas las aclaraciones y consejos útiles para obtener el mejor rendimiento del tractor.

PARA LAS PIEZAS DE RECAMBIO
le aconsejamos utilizar únicamente piezas originales.
Para pedir a nuestros centros asistencia, aclaraciones técnicas o piezas de recambio, sírvase presentarse con la « cédula de identificación de la máquina ».
Si, en cambio, debe hacerlo por escrito o telefónicamente, o en el caso de que dicha cédula se haya extraviado, indique exactamente:
1) El modelo o tipo del tractor.
2) La serie y el número del mismo.
Por ejemplo: GOLDONI 3050 DT - A 300.000.

VORWORT

Bitte lesen sie aufmerksam die folgenden Seiten, denn diese enthalten notwendige Angaben über Anwendung und Wartung Ihres neuen Schleppers. Beachten Sie gewissenhaft die Wartungsvorschriften. Einwandfreie Funktion und lange Lebensdauer sind Ihnen dadurch sichergestellt.

ASSISTENZ
Wenden Sie sich an den Assistenz- und Kundendienst GOLDONI, der jede Ueberholung und Reparatur durch Fachpersonal und zweckmäßige Einrichtungen optimal und rationell durchführt.
Unser Assistenzdienst steht Ihnen jederzeit zur Verfügung für Erläuterungen und Ratschläge, damit Ihnen die beste Leistung sichergestellt ist.

ERSATZTEILE
Als Ersatzteile sind ausschließlich Originalteile zu verwenden.
Um bei unserem Service Assistenz, technische Erläuterungen oder Ersatzteile anzufordern, ist der « Maschinenausweis » vorzulegen.
Bei schriftlichen oder telefonischen Anfragen, oder bei Verlust des o.g. Ausweises, geben Sie bitte deutlich folgendes an:
1) Schleppermodell oder -typ
2) Schlepperserie oder -nummer
Beispiel: GOLDONI 3050 DT - A 300.000.

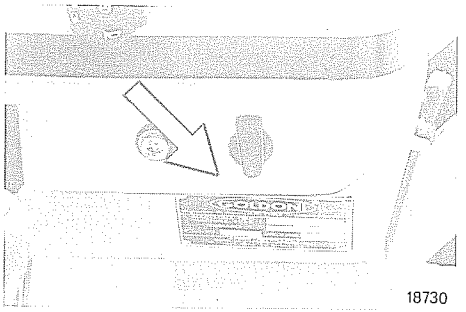

ELEMENTI PER CONOSCERE IL VOSTRO VEICOLO

Modello, serie e numero della macchina sono i dati di identificazione riportati sulla targhetta applicata al trattore.

ELEMENTS QUI CARACTERISENT VOTRE VEHICULE

Le modèle, la série et le numéro de la machine constituent les données d'identification figurant sur la plaquette appliquée sur le tracteur.

ELEMENTS IDENTIFYING YOUR VEHICLE

Machine model, series and number are the identification data shown on the data plate applied to the tractor.

DATOS DE RECONOCIMIENTO DE SU VEHICULO

El tractor lleva aplicada una placa, en la cual están indicados los siguientes datos de identificación: el modelo, la serie y el número de la máquina.

ERKENNUNGSMERKMALE FÜR IHREN SCHLEPPER

Modell, Bauserie und -Nr. sind auf dem Beschriftungsschild des Schleppers angebracht.

CARATTERISTICHE

CARACTERISTIQUES

TECHNICAL DATA

NOTAS CARACTERÍSTICAS

TECHNISCHE DATEN

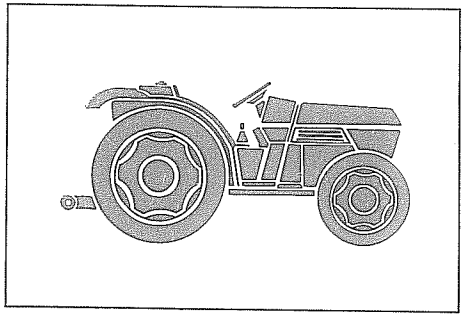

Motore: Mod. 3050 49 CV - VM HR 394 HP.
N° tempi: 4
Regime di potenza max.: 3000 giri/1'
N° cilindri: 3
Alesaggio x corsa: 94 × 100 mm
Cilindrata totale: 2082 cm^3
Rapporto di compressione: 1:22
Coppia max.: 13,2 kgm
Regime di coppia max.: 2000 giri/1'
Iniezione: indiretta
Tipo di raffreddamento: ad acqua
Silenziatore di scarico: orizzontale

Motore: Mod. 3445 42 CV - LDA 625/3.
N° tempi: 4
Regime di potenza max.: 3000 giri/1'
N° cilindri: 3
Alesaggio x corsa: 95 × 98 mm
Cilindrata totale: 1870 cm^3
Rapporto di compressione: 1:17,5
Coppia max.: 11 kgm
Regime di coppia max.: 2100 giri/1'
Iniezione: diretta
Tipo di raffreddamento: ad aria
Silenziatore di scarico: orizzontale

Moteur: Mod. 3050 49 ch - VM HR 394 HP.
Nombre de temps: 4
Régime de puissance maxi: 3000 tr/mn
Nombre de cylindres: 3
Alésage et course: 94 × 100 mm
Cylindrée totale: 2082 cm^3
Taux de compression: 1:22
Couple maxi: 13,2 kgm
Régime du couple maxi: 2000 tr/mn
Injection: indirecte
Type de refroidissement: par eau
Silencieux d'échappement: horizontal

Moteur: Mod. 3445 42 ch - LDA 625/3.
Nombre de temps: 4
Régime de puissance maxi: 3000 tr/mn
Nombre de cylindres: 3
Alésage et course: 95 × 98 mm
Cylindrée totale: 1870 cm^3
Taux de compression: 1:17,5
Couple maxi: 11 kgm
Régime du couple maxi: 2100 tr/mn
Injection: directe
Type de refroidissement: par air
Silencieux d'échappement: horizontal

Engine: Mod. 3050 49 HP - VM HR 394 HP
4 stroke cycle
Max. power output developed at 3.000 rpm
No. of cylinders: 3.
Bore x stroke: 94 × 100 mm
Total displacement: 2082 cc
Compression ratio: 1:22
Max. torque: 13.2 kgm
Maximum torque produced at 2.000 rpm
Indirect injection
Water cooling
Exhaust silencer: horizontal

Engine: Mod. 3445 42 HP - LDA 625/3
4 stroke cycle
Max. power output developed at 3.000 rpm
No. of cylinders: 3.
Bore x stroke: 95 × 98 mm
Total displacement: 1870 cc
Compression ratio: 1:17.5
Max. torque: 11 kgm
Maximum torque produced at 2.100 rpm
Direct injection
Air cooling
Exhaust silencer: horizontal

Motor: Mod. 3050 49 CV - VM HR 394 HP
4 tiempos
Régimen de máxima potencia: 3.000 r/m
Número de cilindros: 3
Diámetro x carrera: 94 × 100 mm
Cilindrada total: 2.082 cm^3
Relación de compresión: 1:22
Máximo par: 13,2 kgm
Régimen de máximo par: 2.000 r/m
Inyección: indirecta
Tipo de refrigeración: por circulación de agua
Silenciador de escape: horizontal

Motor: Mod. 3445 42 CV - LDA 625/3
4 tiempos
Régimen de máxima potencia: 3.000 r/m
Número de cilindros: 3
Diámetro x carrera: 95 × 98 mm
Cilindrada total: 1.870 cm^3
Relación de compresión: 1:17,5
Máximo par: 11 kgm
Régimen de máximo par: 2.100 r/m
Inyección: directa
Tipo de refrigeración: por aire
Silenciador de escape: horizontal

Motor: Mod. 3050 - 49 PS - WM HR 394 HP
Viertakter
Drehzahlen max. 3000 U/min
3 Zylinder
Bohrung x Hub: 94 × 100 mm
Gesamthub: 2082 ccm
Verdichtungsverhältnis: 1:22
Max. Drehmoment 13,2 kgm
Drehmomentbereich max. 2000 U/min
Einspritzung: Indirekt
Wasserkühlung
Horizontaler Auspufftopf

Motor: Mod. 3445 - 42 PS - LDA 625/3
Viertakter
Drehzahlen max. 3000 U/min
3 Zylinder
Bohrung x Hub: 95 × 98 mm
Gesamthub: 1870 ccm
Verdichtungsverhältnis: 1:17,5
Max. Drehmoment 11 kgm
Drehmomentbereich max. 2100 U/min
Einspritzung: Direkt
Luftkühlung
Horizontaler Auspufftopf

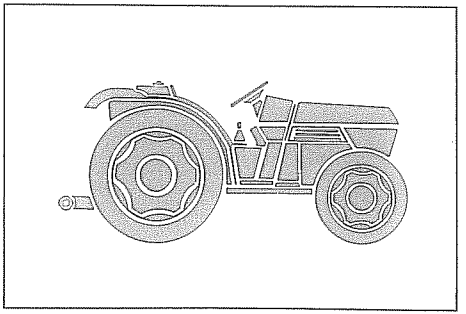

Frizione: bidisco a secco con comandi separati: a pedale per la frizione della trazione (con dispositivo di sicurezza « PUSH AND START »* che non consente in nessun caso, l'avviamento accidentale del motore senza il disinnesto della frizione stessa) e mediante leva per la frizione della presa di forza.

Cambio: A 12 marce; di cui 8 in avanti e 4 retromarce totalmente sincronizzate, selezionabili con 2 leve a cloche. A richiesta la macchina può essere fornita di cambio con superriduttore ottenendo così 24 marce; di cui 16 in avanti e 8 retromarce. La sincronizzazione permette il rapido, preciso e silenzioso passaggio da una marcia all'altra senza il doppio azionamento della frizione.

* « PUSH AND START »: Dispositivo antinfortunistico che non consente in nessun caso l'avviamento accidentale del motore.

Embrayage: bidisque à sec, à commandes séparées: à pédale pour l'avancement (avec dispositif de sécurité « PUSH AND START »* ne permettant en aucun cas le démarrage accidentel du moteur sans qu'il y ait débrayage), à levier pour la prise de force.

Boîte de vitesses: à 12 rapports, dont 8 avant et 4 arrière, entièrement synchronisés; sélection par deux leviers à cloche. Sur demande, la machine peut être équipée d'une boîte de vitesses avec super réducteur, obtenant ainsi 24 vitesses dont 16 avant et 8 arrière.
La synchronisation permet un passage des vitesses rapide, précis et silencieux sans qu'il soit nécessaire d'actionner deux fois l'embrayage.

* « PUSH AND START »: dispositif de protection ne permettant en aucun cas le démarrage accidentel du moteur.

Clutch: double dry plate with separate controls: pedal operated control for tractor drive clutch (with safety device PUSH AND START* that prevents accidental engine starting if the clutch is not released) and lever control for PTO clutch.

Trasmission: 12 speeds, 8 forward and 4 reverse, fully synchro, engaged by means of floor mounted lever. Upon request the machine can be supplied with creeper to obtain 24 speeds, 16 forward and 8 reverse. Synchronization permits fast, accurate and smooth gear shifting without having to depress the clutch twice.

* « PUSH AND START »: Special safety device which prevents accidental engine starting under any circumstances.

Embrague: de doble disco en seco, con mandos separados: por pedal para el embrague de la tracción (con dispositivo de seguridad « PUSH AND START »*, que no permite en ningún caso la puesta en marcha accidental del motor sin que se haya desembragado) y por palanca, para el embrague de la toma de fuerza.

Cambio: De 12 marchas, 8 de avance y 4 de retroceso, totalmente sincronizadas, seleccionables mediante dos palancas de « cloche ». Bajo pedido, puede dotarse la máquina con cambio con superriductor, para obtener 24 marchas: 16 adelante y 8 atrás. La sincronización permite efectuar los cambios de velocidad de manera rápida, precisa y silenciosa, sin necesidad de accionar dos veces el embrague.

* « PUSH AND START »: Dispositivo contraaccidentes, que no permite en ningún caso la puesta en marcha accidental del motor.

Kupplung: Doppelscheiben-Trockenkupplung mit getrennter Steuerung: Pedalkupplung für den Antrieb (mit Absicherung « PUSH AND START »*, durch die kein unbeabsichtigtes Anlassen des Motors möglich ist, ohne die Kupplung selbst auszukuppeln), sowie mittels Hebel für die Kupplung der Zapfwelle.

Getriebe: 12-Ganggetriebe, davon 8 Vorwärtsgänge und 4 Rückwärtsgänge, völlig synchronisiert; die Gangeinlegung erfolgt mit zwei Knüppelschaltungen. Auf Anfrage wird die Maschine mit Untersetzungsgetriebe, d.h. mit 24 Gängen, geliefert, wovon 16 Vorwärts- und 8 Rückwärtsgänge sind. Die Synchronisierung gestattet einen schnellen, präzisen und geräuschlosen Uebergang von einem zum anderen Gang, ohne dabei die Kupplung zweimal betätigen zu müssen.

* « PUSH AND START »: Unfallverhütende Vorrichtung, welche verhindert, daß der Motor unabsichtlich gestartet wird.

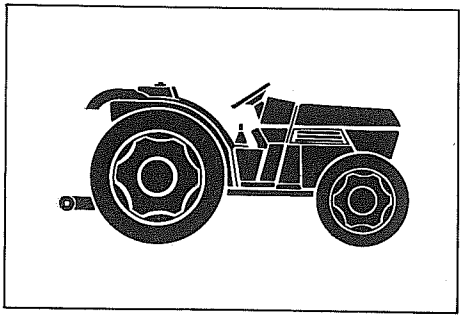

Velocità: Con ruote 12.4R.20"
Motore a 3000 giri/1".

Lente:	1ª	1,48	Veloci:	5ª	8,47
	2ª	2,12		6ª	12,08
	3ª	3,65		7ª	20,85
	4ª	5,29		8ª	30,17
Retrom.:	1ª	3,55			
	2ª	5,06			
	3ª	8,73			
	4ª	12,63			

Bloccaggio del differenziale posteriore: con comando a pedale e disinnesto automatico all'abbandono del pedale.

Trazione: a 4 ruote motrici con possibilità di disinnesto della trazione anteriore.

Riduttori laterali/posteriori: ad ingranaggi a caduta, completamente impermeabilizzati.

Freni di servizio: a dischi in bagno d'olio agente sugli alberi veloci, completamente impermeabilizzati, con comando a pedale singolo o simultaneo.

Freno di stazionamento: meccanico, con comando a leva, agente sui freni di servizio.

Sterzo: guida idrostatica con martinetto a doppio stelo. Idroguida con valvola « LOAD SENSING ».

Assale anteriore: a differenziale centrale con albero della trasmissione diretto e riduttori finali ad ingranaggi conici, completamente impermeabilizzati.

Vitesses: avec pneus 12.4R.20'
Le moteur tournant à 3000 tr/mn:

Lentes:	1ère	1,48	Rapides:	5e	8,47
	2e	2,12		6e	12,08
	3e	3,65		7e	20,85
	4e	5,29		8e	30,17
Arrière:	1ère	3,55			
	2e	5,06			
	3e	8,73			
	4e	12,63			

Blocage du différentiel arrière: commandé par pédale; le déblocage se fait automatiquement lorsque l'on relâche la pédale.

Traction: 4 roues motrices, avec possibilité de décraboter la traction avant.

Réducteurs latéraux/arrière: à engrenages en cascade, entièrement imperméabilisés.

Freins de service: à disques à bain d'huile agissant sur les arbres rapides, entièrement imperméabilisés, commandés par pédale séparée ou simultanée.

Frein de stationnement: mécanique, commandé par levier, agissant sur les freins de service.

Direction: direction hydrostatique avec vérin à double tige. Direction assistée avec soupape « LOAD SENSING ».

Essieu avant: à différentiel central avec arbre de transmission direct et réducteurs sur roues à engrenages coniques, entièrement imperméabilisés.

Speed: With 12.4R.20" wheels
Engine at 3,000 rpm:

Slow:	1st	1.48	Fast:	5th	8.47
	2nd	2.12		6th	12.08
	3rd	3.65		7th	20.85
	4th	5.29		8th	30.17
Reverse:	1st	3.55			
	2nd	5.06			
	3rd	8.73			
	4th	12.63			

Rear differential lock: pedal operated, it is automatically released when the pressure is taken off the pedal.

Drive: 4-wheel with the possibility of disengaging front wheel drive.

Rear/side final drive: fully water-proof drop-type reduction gears.

Service brakes: oil bath disc brakes acting on fast shafts, fully water-proof, with single or simultaneous pedal control.

Parking brake: mechanical, lever operated, acting on the service brakes.

Steering: Hydrostatic with double stem jack. Hydrosteering with « LOAD SENSING » valve.

Front axle: differential at centre with direct propeller shaft and bevel gear final reduction, fully water-proof.

Velocidades: Con rueda 12.4R.20"
Motor a 3.000 r/m:

Lentas:	1ª	1,48	Rápidas:	5ª	8,47
	2ª	2,12		6ª	12,08
	3ª	3,65		7ª	20,85
	4ª	5,29		8ª	30,17
Atrás:	1ª	3,55			
	2ª	5,06			
	3ª	8,73			
	4ª	12,63			

Bloqueo del diferencial trasero: mediante mando por pedal y desconexión automática al soltar el pedal.

Tracción: de 4 ruedas motrices, con posibilidad de desconectar la tracción delantera.

Reductores laterales/traseros: de engranajes de caída, totalmente impermeabilizados.

Frenos de servicio: de disco, en baño de aceite, que actúan sobre los árboles rápidos, totalmente impermeabilizados, con accionamiento por pedal simple o simultáneo.

Freno de estacionamiento: mecánico, con accionamiento por palanca, que actúa sobre los frenos de servicio.

Dirección: de tipo hidrostático, con gato de doble vástago. Dirección hidráulica con válvula « LOAD SENSING ».

Eje delantero: de diferencial central, con árbol de la transmisión directo y reductores finales de piñones cónicos, totalmente impermeabilizados.

Geschwindigkeit: Mit Bereifung 12.4R.20" – Motor bei 3000 U/min.

Kriech:	1.	1,48	Schnell:	5.	8,47
	2.	2,12		6.	12,08
	3.	3,65		7.	20,85
	4.	5,29		8.	30,17
Rückwärts:	1.	3,55			
	2.	5,06			
	3.	8,73			
	4.	12,63			

Hintere Differentialsperre: mit Pedalsteuerung und automatischem Auskuppeln beim Loslassen des Pedales.

Antrieb: 4-Radantrieb, und die Möglichkeit den Vorderradantrieb auszuschalten.

Seitliche und hintere Schaltachsen: mit Fallzahnrädern, komplett undurchlässig.

Betriebsbremsen: Scheibenbremsen in Ölbad, mit Wirkung auf die hochtuorigen Wellen, völlig undurchlässig, mit einzelner oder simultaner Pedalsteuerung.

Feststellbremse: mechanisch, mit Hebelsteuerung und Wirkung auf die Betriebsbremsen.

Lenkrad: hydrostatische Lenkung mit Doppelstangenwinde. Hydrolenkung mit Ventil « LOAD SENSING ».

Vorderachse: Zentraldifferential mit direkter Antriebswelle und Schlußschaltachsen mit Kegelräderpaaren, völli undurchlässig.

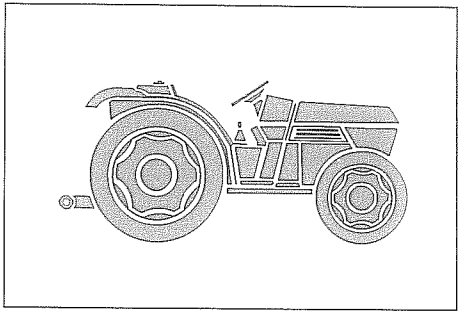

Presa di forza: Posteriore: a 1 velocità indipendente (540 giri/1') e sincronizzata con tutte le velocità del cambio; a richiesta è disponibile anche una velocità indipendente di 1000 giri/1' o di 750 giri/1'. Profilo 1 3/8" a 6 scanalature.

Presa di potenza posteriore: per trasmissioni idrauliche o idrostatiche.

Sollevatore: idraulico a posizione e sforzo controllati con attacco a 3 punti di categoria 1 e 2.

Traino: - Gancio anteriore fisso.
- Gancio di traino posteriore cat. C registrabile.

(A richiesta) - Barra di traino oscillante cat. "A".

(A richiesta) - Gancio di traino girevole (Rockinger).

Pneumatici: - Anteriori 7.00-12"
- Posteriori 12. 4 R 20"

(A richiesta) - Anteriori 6.00-16"
- Posteriori 11.2 R 24"

Peso: totale senza zavorre 1480 kg.

Raggio di sterzatura minimo (misurato all'esterno delle ruote anteriori senza frenatura): 3300 mm.

Pressioni di gonfiaggio:
(a carico massimo)
- anteriore 7.00 × 12": 1,8 bar
- posteriore 12.4 R × 20": 1,6 bar
- anteriore 6.00 × 16": 2 bar
- posteriore 11.2 R × 24": 1,8 bar.

Prise de force: Arrière: à 1 vitesse indépendante (540 tr/mn) et synchronisée avec toutes les vitesses de la boîte; sur demande, une vitesse indépendante de 1000 tr/mn est également disponible ou de 750 tr/mn. Profil 1 3/8" à 6 cannelures.

Prise de puissance arrière: pour transmission hydraulique ou hydrostatique.

Relevage: hydraulique, à position et effort contrôlés avec attelage sur 3 points de catégorie 1 et 2.

Attelages: - Crochet avant fixe.
- Crochet d'attelage arrière catégorie C, réglable.

(sur demande) - Barre d'attelage flottante (cat. "A").

(sur demande) - Crochet d'attelage tournant Rockinger.

Pneus: - Avant 7.00-12"
- Arrière 12.4 R 20"

(sur demande) - Avant 6.00-16"
- Arrière 11.2 R 24"

Poids: total sans lestage: 1480 kg

Rayon mini de braquage: (mesuré à l'extérieur des roues avant, sans freinage): 3300 mm.

Pression de gonflage:
(avec charge maxi)
- avant 7.00 × 12": 1,8 bars
- arrière 12.4 R × 20": 1,6 bars
- avant 6.00 × 16": 2 bars
- arrière 11.2 R × 24": 1,8 bars.

PTO: Rear: 1 independent speed (540 rpm) and synchronized with all transmission gears; an independent speed of 1000 rpm can be supplied on request or 750 rpm.
6-spline 1 3/8″ profile.

Rear PTO: for hydraulic or hydrostatic drive

Lifter: hydraulic position and draft controlled by means of 3-point coupling of category 1 and 2.

Towing:	- fixed hook at front. - adjustable, C category, rear hook.
(Optional)	- floating towing bar.
(Optional)	- rotating towing hook (Rockinger).
Tyres:	- Front 7.00-12″ - Rear 12. 4 R 20″
(Optional)	- Front 6.00-16″ - Rear 11.2 R 24″

Weight: gross, without ballast: 1,480 kg.

Minimum turning radius: (measured on the outer edges of front wheels without braking): 3300 mm.

Inflation pressures: (at max load)
- □ front 7.00 × 12″: 1,8 bar
- □ rear 12.4 R × 20″: 1,6 bar
- □ front 6.00 × 16″: 2 bar
- □ rear 11.2 R × 24″: 1,8 bar.

Toma de fuerza (trasera): de 1 velocidad independiente (540 r/m) y sincronizada con todas las velocidades del cambio; bajo pedido, hay disponible también una velocidad independiente de 1.000 r/m a de 750 r/m.
Perfil 3/8 de 6 ranuras.

Toma de potencia trasera: para transmisiones hidráulicas o hidrostáticas.

Elevador: hidráulico, de posición y esfuerzo controlados, con enganche de 3 puntos de categoría 1 y 2.

Organos de tiro:	- gancho delantero fijo. - gancho trasero, cat. C, ajustable.
(opcional)	- barra oscilante cat. "A".
(opcional)	- gancho giratorio Rockinger.
Neumáticos:	- Delanteros 7.00-12″ - Traseros 12. 4 R 20″
(opcionales)	- Delanteros 6.00-16″ - Traseros 11.2 R 24″

Peso total: (sin lastre): 1.480 kg.

Radio mínimo de viraje: (medido en la parte exterior de las ruedas delantera, sin frenado): 3.300 mm.

Presiones de inflado: (en carga maxíma)
- □ neumáticos delanteros: 7.00 × 12″: 1,8 bar
- □ neumáticos traseros: 12.4 R × 20″: 1,6 bar
- □ neumáticos delanteros: 6.00 × 16″: 2 bar
- □ neumáticos traseros: 11.2 R × 24″: 1,8 bar.

Hintere Zapfwelle: mit einer unabhänigen Geschwindigkeit (540 U/min), synchronisiert mit allen Ganggeschwindigkeiten; auf Anfrage steht eine unabhängige Geschwindkeit 1000 U/min oder 750 U/min zur Verfügung.
Profil 1 3/8″ mit 6 Nuten.

Hinterabtrieb: für hydraulische oder hydrostatische Antriebe.

Hebewerk: hydraulisch in Stellung, kontrollierte Kraftübertragung mit 3-Punktebefestigung der Klasse 1 und 2.

Schleppelemente:	- Fest eingebauter Vorderzughaken - Einstellbarer Hinterzughken, Klasse C.
(Auf Anfrage)	- schwingende Zugstange.
(Auf Anfrage)	- Drehzughaken (Rockinger).
Bereifung:	- Vordere: 7.00-12″ - Hintere 12. 4 R 20″
(Auf Anfrage)	- Vordere 6.00-16″ - Hintere 11.2 R 24″

Gesamtgewicht: ohne Ballast: 1480 kg.

Kleinster Wendekreisradius: 3300 mm (an den Vorderrädern außen gemessen, ohne Abbremsen).

Reifendruck: (bei Höchstbelastung)
- □ Vorderreifen: 7.00 × 12″: 1,8 Bar
- □ Hinterreifen: 12.4 R × 20″: 1,6 Bar
- □ Vorderreifen: 6.00 × 16″: 2 Bar
- □ Hinterreifen: 11.2 R × 24″: 1,8 Bar.

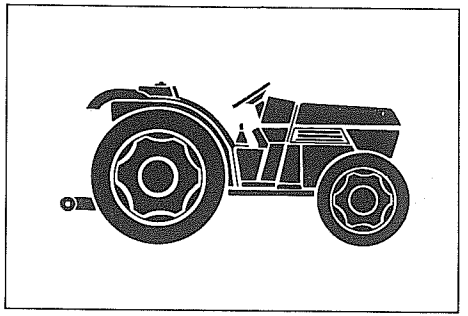

Carrozzeria: piattaforma di guida montata su silent-block.
Sedile anatomico con posizione regolabile in senso orizzontale, montato su sospensione elastica con possibilità di regolazione del peso da 50 a 120 kg.
Parafanghi posteriori a sagomatura speciale antimpiglio.
Serbatoio posteriore, capacità circa 40 litri.
Cruscotto fisso.
Cofano incernierato anteriormente ed apribile con ampia angolazione in modo da consentire un accesso totale al motore.
Telaio di protezione del conducente del tipo anteriore abbattibile.

Impianto elettrico: Tensione a 12 Volt - batteria 100 Ah - motorino di avviamento - proiettori anteriori incorporati nel cofano.
Fanali posteriori con luce di posizione, indicazione e stop, montati sui parafanghi posteriori.
Fanali anteriori con luci di posizione e indicazione.
Presa di corrente a 7 vie. Luci intermittenti di sosta e di emergenza.
Luci di parcheggio.

Carrosserie: Plateforme de conduite montée sur silent-block.
Siège anatomique avec position réglable horizontalement, monté sur suspension élastique. Possibilité de réglage du poids de 50 à 120 kg.
Ailes arrière à profil spécial anti-accrochage.
Réservoir arrière contenant environ 40 litres.
Tableau de bord fixe.
Capot fixé à l'avant par charnières, ample ouverture permettant un accès total au moteur.
Châssis rabattable pour la protection du conducteur.

Installation électrique: Tension 12 V - batterie 100 Ah - démarreur - projecteurs avant incorporés dans le capot. Feux arrière (de position, de direction et de stop).
Feux avant (de position et de direction).
Prise de courant à 7 pôles. Feux intermittents d'arrêt et de détresse.
Feux de stationnement.

Body: Driving platform mounted on silent block.
Anatomical seat adjustable for distance, mounted on elastic suspension permitting adjustment as a function of weight from 50 to 120 kg.
Special anti-entanglement contour rear mudguards.
Fuel tank at rear with a capacity of about 40 litres.
Fixed dashboard.
The bonnet hinged at front opens to a wide angle to give full access to all engine parts.
Removable, front-type frame to protect driver.

Electrical equipment: 12 V - 100 Ah battery - starter motor - front headlights built into the bonnet.
Rear light clusters with direction indicators, tail lights and stops mounted on rear bumpers.
Headlights with side lights and direction indicators.
7-way current tap. Blinking emergency lights.
Parking lights.

Carrocería: plataforma de conducción montada sobre « silent-block ».
Asiento anatómico ajustable horizontalmente, montado sobre suspensión elástica con posibilidad de regulación del peso de 50 a 120 kg.
Guardabarros trasero de forma especial, antienganche.
Depósito de combustible situado posteriormente, con capacidad de 40 litros, aproximadamente.
Tablero de instrumentos fijo.
Capó fijado anteriormente con bisagras, con amplio ángulo de apertura, para permitir un acceso total al motor.
Estructura de protección del conductor, de tipo anterior, abatible.

Instalación eléctrica: Tensión 12 voltios - batería 100 Ah - motor de arranque - faros delanteros incorporados en el capó.
Faros traseros con luces de posición, indicadores de dirección y parada, montados en los guardabarros traseros.
Faros delanteros, con luces de posición y indicadores de dirección.
Toma corriente de 7 vías. Luces intermitentes de parada y de emergencia.
Luces de estacionamiento.

Karosserieaufbau: Auf Silent-block montierte Fahrerbühne.
Anatomisch geformter Fahrersitz mit waagerecht verstellbarem Sitz, elastisch abgefedert, mit Einstellung für Körpergewicht von 50 bis 120 kg.
Speziell geformte hintere Anti-Verfang-Kotflügel.
Hinten angeordneter Tank mit ca. 40/Ltr. Fassungsvermögen Feststehendes Armaturenbrett
Vorne aufklappbare Motorhaube, für den leichten Zugang zum Motor.
Abbaubarer, vorderer Schutzrahmen für den Fahrer.

Elektroanlage: Spannung 12 V - Batterie 100 Ah - Anlaßmotor - In der Motorhaube eingebaute Vorderscheinwerfer.
Rückleuchten mit Positionslichtern, Bremsleuchten, in den hinteren Kotflügeln eingebaut.
Vorderscheinwerfer mit Positionslichtern und Blinkern.
7-Weg-Stromstecker. Pannenwarnlicht. Parklichter.

Dimensions:

Longueur avec bras de relevage (A)		2950 mm
Longueur sans bras de relevage		2640 mm
Empattement (C)		1667 mm
Porte-à-faux avant (B)		467 mm
Porte-à-faux arrière (D)		816 mm
Hauteur du volant (E)		1180-1250 mm
Largeur avant totale (M)	mini	1260 mm
	maxi	1493 mm
Largeur arrière totale (N)	mini	1308 mm
	maxi	1784 mm
Hauteur arrière maxi (F)		1132 mm
Hauteur conducteur moyen		1650 mm
Garde au sol (différentiel avant)		220 mm
Garde au sol (transmission centrale)		320 mm
Garde au sol (différentiel arrière) (G)		240 mm
Voire arrière (L)	mini	998 mm
	maxi	1474 mm
Voie avant (H)	mini	1070 mm
	maxi	1303 mm

Dimensiones:

Longitud con los brazos del elevator (A)		2.950 mm
Longitud sin los brazos del elevador		2.640 mm
Batalla (C)		1.667 mm
Voladizo delantero (B)		467 mm
Volatizo trasero (D)		816 mm
Altura del volante (E)		1.180-1.250 mm
Anchura total delantera (M)	mín.	1.260 mm
	máx.	1.493 mm
Anchura total trasera (N)	mín.	1.308 mm
	máx.	1.784 mm
Altura máxima trasera (F)		1.132 mm
Altura del conductor medio		1.650 mm
Luz libre en el diferencial delantero		220 mm
Luz libre en la transmisión central		320 mm
Luz libre en el diferencial trasero (G)		240 mm
Ancho de vía trasero (L)	mín.	998 mm
	máx.	1.474 mm
Ancho de vía delantero (H)	mín.	1.070 mm
	máx.	1.303 mm

Dimensions:

Length including lifter links (A)		2950 mm
Length without lifter links		2640 mm
Wheelase (C)		1667 mm
Front overhang (B)		467 mm
Rear overhang (D)		816 mm
Steering wheel height (E)		1180-1250 mm
Total width at front (M)	min	1260 mm
	max	1493 mm
Total width at rear (N)	min	1308 mm
	max	1784 mm
Max heigh atrear (F)		1132 mm
Average driver height		1650 mm
Front differential ground clearance		220 mm
Central transmission groud clearance		320 mm
Rear differential ground clearance (G)		240 mm
Rear track (L)	min	998 mm
	max	1474 mm
Front track (H)	min	1070 mm
	max	1303 mm

Abmessungen:

Länge, mit Hebewerkarmen (A)		2950 mm
Länge, ohne Hebewerkarme		2640 mm
Achsabstand (C)		1667 mm
Vordere Überhanglänge (B)		467 mm
Hintere Überhanglänge (D)		816 mm
Lenkradhöhe (E)		1180-1250 mm
Gesamtbreite, vorne (M)	min.	1260 mm
	max.	1493 mm
Gesamtbreite, hinten (N)	min.	1308 mm
	max.	1784 mm
Max. Höhe, hinten (F)		1132 mm
Durchschnittliche Höhe, Fahrer		1650 mm
Lichte Weite Differential vorne		220 mm
Lichte Weite zentrale Uebertragung		320 mm
Lichte Weite Differential hinten (G)		240 mm
Spurweite, hinten (L)	min.	998 mm
	max.	1474 mm
Spurweite, vorne (H)	min.	1070 mm
	max.	1303 mm

ISTRUZIONI PER L'USO

MODE D'EMPLOI

OPERATING INSTRUCTIONS

INSTRUCCIONES PARA EL MANEJO

BEDIENUNGSANLEITUNG

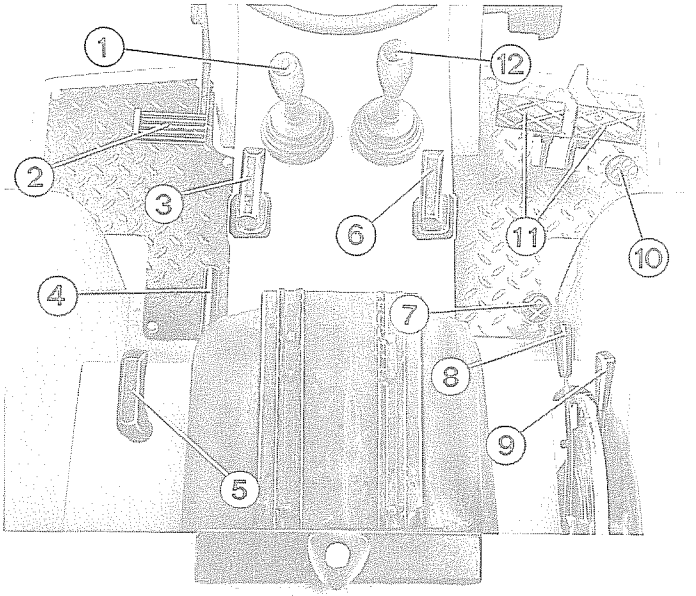

7535

COMANDI E STRUMENTAZIONE

1 - Leva comando riduttore.
2 - Pedale comando frizione della trazione.
3 - Leva comando frizione presa di forza.
4 - Leva comando presa di forza.
5 - Leva innesto-disinnesto trazione anteriore.
6 - Leva freno di soccorso e stazionamento.
7 - Pedale comando bloccaggio differenziale posteriore.
8 - Leva controllo sforzo sollevatore idraulico.
9 - Leva controllo posizione sollevatore idraulico.
10 - Pedale comando acceleratore.
11 - Pedali freni di servizio.
12 - Leva comando cambio.

COMMANDES ET INSTRUMENTS

1 - Levier de commande réducteur.
2 - Pédale d'embrayage de la traction.
3 - Levier de commande d'embrayage de prise de force.
4 - Levier de commande de prise de force.
5 - Levier de crabotage-décrabotage de la traction AV.
6 - Levier de frein de secours et de stationnement.
7 - Pédale de blocage du différentiel AR.
8 - Levier de contrôle d'effort du relevage hydraulique.
9 - Levier de contrôle de position du relevage hydraulique.
10 - Pédale d'accélérateur.
11 - Pédales de freins de service.
12 - Levier de changement de vitesse.

CONTROLS AND INSTRUMENTS

1 - Splitter control lever.
2 - Drive clutch control pedal.
3 - P.T.O. clutch control lever.
4 - P.T.O. lever.
5 - Front drive shift lever.
6 - Parking and emergency brake lever.
7 - Rear differential lock pedal.
8 - Hydraulic lifter draft control lever.
9 - Hydraulic lifter position control lever.
10 - Accelerator pedal.
11 - Service brake pedals.
12 - Transmission lever.

MANDOS Y APARATOS

1 - Palanca del reductor.
2 - Pedal del embrague de la tracción.
3 - Palanca del embrague de la toma de fuerza.
4 - Palanca de la toma de fuerza.
5 - Palanca de la propulsión total.
6 - Palanca del freno de estacionamiento y socorro.
7 - Pedal de bloqueo del diferencial posterior.
8 - Palanca del sistema de precisión del elevador hidráulico.
9 - Palanca del sistema selectivo del elevador hidráulico.
10 - Pedal del acelerador.
11 - Pedales de freno de servicio.
12 - Palanca del cambio.

BEDIENTEILE UND INSTRUMENTE

1 - Schalthebel des Zusatzgetriebes.
2 - Autriebskupplungspedal.
3 - Handhebel der Zapfwellenkupplung.
4 - Schalthebel der Zapfwelle.
5 - Handhebel für Ein- und Ausschaltung des Vorderradantriebs.
6 - Handbremshebel (Hilfs- und Feststellbremse).
7 - Pedal für hintere Differentialsperre.
8 - Stellhebel für Krafttheberregelung nach Zugwiderstand.
9 - Stellhebel für Lageregelung des Krafthebers.
10 - Gaspedal.
11 - Pedal für Hilfssbremskreis.
12 - Stufengetriebehebel.

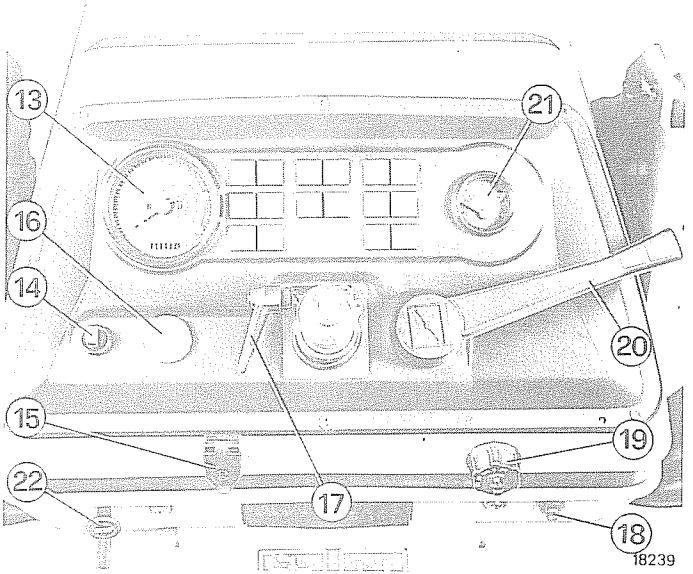

13 - Contaore - Contagiri - Tachimetro.
14 - Deviatore luci di direzione e pulsante lampeggio (verso l'alto).
15 - Commutatore avviamento.
16 - Pulsante luci intermittenti di emergenza con segnalatore luminoso di funzionamento. Funziona sempre, anche con la chiave sfilata.
17 - Manettino regolazione altezza volante.
18 - Presa di corrente.
19 - Commutatore luci e pulsante avvisatore acustico.
20 - Leva comando acceleratore a mano.
21 - Termometro liquido raffreddamento motore nei mod. 3050.
- Manometro pressione olio nei mod. 3445.
22 - Comando arresto motore.

Avvertenza - *Durante il lavoro tenete controllato le spie di segnalazione e gli strumenti di controllo. In caso di irregolare funzionamento fermate il trattore e prendete i provvedimenti del caso.*

13 - Compteur d'heures - Compte-tours - Compteur kilométrique.
14 - Commutateur de feux de direction et poussoir d'appels lumineux (vers le haut)
15 - Commutateur de démarrage.
16 - Poussoir avec lampe témoin de feux de détresse. Toujours en circuit, même sans la clé de contact.
17 - Manette de réglage de la hauteur du volant.
18 - Prise de courant.
19 - Commutateur d'éclairage et poussoir d'avertisseur sonore.
20 - Manette d'accélérateur.
21 - Thermomètre d'eau de refroidissement moteur dans les mod. 3050.
- Manomètre pression d'huile dans les mod. 3445.
22 - Commande d'arrêt du moteur.

***Remarque** - Pendant le travail tenez d'oeil les lampes témoins et les instruments de bord. En cas de fonctionnement anormal, arrêtez le tracteur et prenez les mesures nécessaires.*

13 - Cuenta-horas - Cuenta-revoluciones - Velocìmetro.
14 - Interruptor de las luces de dirección y pulsador de intermitencias (hacia arriba).
15 - Commutador general y de arranque, con llave.
16 - Pulsador de luces de emergencia intermitentes con su testigo. Funciona siempre, aun sin poner la llave en el conmutador.
17- Regulador de la altura del volante.
18 - Toma de corriente.
19 - Conmutador de alumbrado y pulsador del avisador acústico.
20 - Palanca del acelerador.
21 - Indicador de temperatura del agua de refrigeración del motor en los mod. 3050.
- Manometro presiòn aceite en los mod. 3445.
22 - Mando de parada del motor.

***Advertencia** - Durante la faena no pierda de vista los testigos y aparatos de señalización, y como acusen alguna anomalía, pare el tractor y tome las medidas pertinentes.*

13 - Hour meter - Rev counter - Speedometer.
14 - Turn signal light switch and head light flashes button (upward).
15 - Starter switch.
16 - Hazard warning light button switch and relevant warning indicator. The signal operates under any conditions, even with key removed from lock switch.
17 - Lever to adjust steering wheel rake.
18 - Current tap.
19 - Light switch and horn button.
20 - Accelerator lever.
21 - Engine coolant temperature indicator (mod. 3050).
- Oil gauge (mod. 3445).
22 - Engine stop control.

***Warning** - When tractor is working, always watch warning lights and control instruments. In case of trouble, stop your tractor and take the necessary steps.*

13 - Betriebsstundenzähler - Drehzahlmesser - Traktormeter.
14 - Blinkerschalter mit Lichthupenknopf (nach oben).
15 - Anlaschalter.
16 - Drucktaster für Warnblinkanlage mit Kontrolleuchte. Stets funktionsbereit, auch bei abgezogenem Schaltschlüssel.
17 - Klemmgriff für Lenkrad-Höhenverstellung.
18 - Stromstecker.
19 - Lichtdrehschalter mit Horndruckknopf.
20 - Handgashebel.
21 - Kühlwasserthermometer für Mod. 3050.
- Öldruckmesser für Mod. 3445.
22 - Ziehknopf für Motorabstellung.

***Wichtig** - Während der Arbeit sollen die Instrumente und Kontrolleuchten laufend beobachtet werden.*
Wird eine Störung angezeigt, dann Maschine abstellen und die Störung beheben.

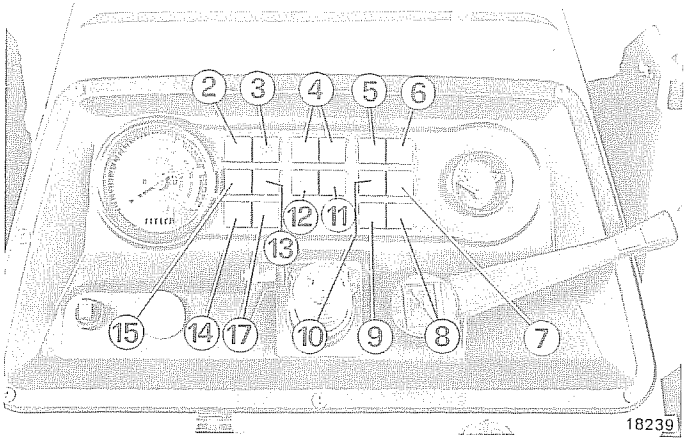

QUADRO SPIE

2 - Spia insufficiente ricarica batteria.
3 - Spia intasamento filtro aria.
4 - Spia frizione presa di forza disinserita.
5 - Spia luci di direzione trattore.
6 - Spia luci di direzione rimorchio.
7 - Spia proiettori abbaglianti.
8 - Spia trazione anteriore inserita.
9 - Spia preriscaldo.
10 - Spia luci posizione.
11 - Spia freno a mano inserito.
12 - Spia roll-bar abbassato.
13 - Spia intasamento filtro impianto idraulico.
14 - Spia riserva combustibile.
15 - Spia insufficiente pressione olio motore.
17 - Spia (a disposizione).

TEMOINS

2 - Témoin de recharge insuffisante de la batterie.
3 - Témoin de colmatage du filtre à air.
4 - Témoin de prise de force décrabotée.
5 - Témoin de feux de direction du tracteur allumés.
6 - Témoin de feux de direction de la remorque allumés.
7 - Témoin de projecteurs avant en phare.
8 - Témoin de traction avant crabotée.
9 - Témoin de pré-chauffage.
10 - Témoin de feux de position allumés.
11 - Témoin de frein à main serré.
12 - Témoin de roll-bar baissé.
13 - Témoin de colmatage du filtre de l'installation hydraulique.
14 - Témoin de réserve de combustible.
15 - Témoin de pression insuffisante de l'huile moteur.
17 - Témoin non utilisé.

WARNING LIGHT PANEL

2 - Battery not charging warning light.
3 - Air filter clogged warning light.
4 - P.T.O. clutch disengaged warning light.
5 - Tractor direction indicators telltale.
6 - Trailer direction indicators telltale.
7 - Driving beams telltale.
8 - Front wheel drive on telltale.
9 - Pre-heating telltale.
10 - Tail lights telltale.
11 - Hand-brake applied warning light.
12 - Roll-bar down warning light.
13 - Hydraulic system filter clogged warning light.
14 - Low fuel warning light.
15 - Low engine oil pressure warning light.
17 - Warning light (free)

TESTIGOS

2 - Testigo de falla en el sistema de carga de la batería.
3 - Testigo de obstrucción del filtro de aire.
4 - Testigo de desconexión del embrague de la toma de fuerza.
5 - Testigo de las luces de dirección del tractor.
6 - Testigo de las luces de dirección del remolque.
7 - Testigo de las luces de cruce.
8 - Testigo de las tracción delantera conectada.
9 - Testigo del dispositivo de precalentamiento.
10 - Testigo de las luces de posición.
11 - Testigo del freno de mano puesto.
12 - Testigo del « roll-bar » bajado.
13 - Testigo de obstrucción del filtro del sistema hidráulico.
14 - Testigo de reserva de combustible.
15 - Testigo de insuficiente presión del aceite de motor.
17 - Testigo (vacante).

KONTROLLEUCHTEN

2 - Kontrolleuchte für unzureichnde Batterieladung.
3 - Kontrolleuchte für verstopftes Luftfilter.
4 - Kontrolleuchte für Kupplung, Zapfwelle entkuppelt.
5 - Kontrolleuchte für Richtungsblinker des Schleppers.
6 - Kontrolleuchte für Richtungsblinker des Anhängers.
7 - Kontrolleuchte für Fernlicht.
8 - Kontrolleuchte für Vorderradantrieb EIN.
9 - Kontrolleuchte für Vorwärmen.
10 - Kontrolleuchte für Positionslichter.
11 - Kontrolleuchte für angezogene Handbremse.
12 - Kontrolleuchte für Roll-bar AB.
13 - Kontrolleuchte für verstopftes Filter in der Hydraulik.
14 - Kontrolleuchte für Kraftstoffreserve.
15 - Kontrolleuchte für unzureichenden Motoröldruck.
17 - Frei.

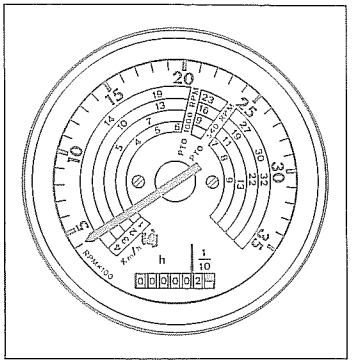

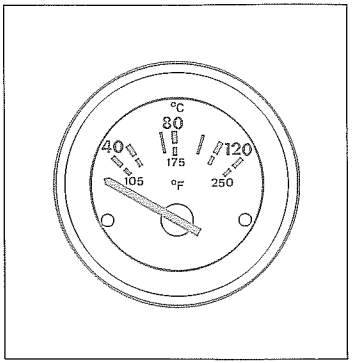

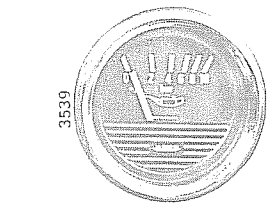

Contaore - Contagiri - Tachimetro
In questo strumento la lancetta indica: sulla scala esterna la velocità di rotazione in giri/1' del motore e, sulle quattro scale interne la velocità della macchina espressa in km/h relativa alle 4 marce della gamma « Veloce »; è indicata inoltre la posizione da fare assumere alla lancetta per ottenere la velocità di 540 giri/1' sulla presa di forza indipendente (l'altra posizione a 1000 giri/1' riguarda solo i modelli dotati della seconda velocità di rotazione della presa di forza indipendente). Nella parte inferiore dello strumento sono indicate le ore ed i decimi di ora di funzionamento della macchina.

Termometro liquido raffreddamento motore
A motore caldo e a regime medio di lavoro, il valore della temperatura deve essere compreso fra 85°C e 95°C e non deve superare i 100°C, condizione giustificata soltanto da un uso prolungato del trattore sotto sforzo e con temperature esterne elevate. In caso contrario occorre verificare l'efficienza dell'impianto di raffreddamento.

Manometro olio (per motori raffreddati ad aria). Questo strumento indica la pressione dell'olio di lubrificazione del motore. A motore caldo e a regime medio di lavoro, la lancetta deve trovarsi circa a metà scala. La lancetta nella prima parte della scala, segnala una pressione troppo bassa (tollerabile solo quando il motore è troppo caldo e gira al minimo); viceversa nell'ultima parte della scala la lancetta segnala una pressione troppo alta giustificata slo da un elevato numero di giri a motore freddo.

Compteur d'heures - Compte-tours - Compteur-kilométrique
L'aiguille de cet instrument indique: la vitesse de rotation du moteur en tr/mn sur l'échelle extérieure; la vitesse de la machine exprimée en km/h et relative aux 4 vitesses de la gamme « Rapide », sur le quatre échelles intérieurs; la position que doit prendre l'aiguille pour atteindre la vitesse de 540 tr/mn, sur la prise de force indépendante est également indiquée (l'autre position à 1000 tr/mn ne concerne que les modèles équipés d'une deuxième vitesse de rotation de la prise de force indépendante). A la partie inférieure du cardan sont indiquées les heures de fonctionnement du tracteur.

Thermomètre d'eau de refroidissement moteur
Moteur chaud tournant à régime moyen de travail, la valeur idéale de la température est de 85°C à 95°C; elle ne doit jamais dépasser 100°C et seulement en cas d'utilisation prolongée du tracteur sous effort par grand chaud. Dans le cas contraire, vérifier l'efficacité du circuit de refroidissement.

Manomètre d'huile (moteurs refroidis par air). Cet appareil indique la pression de l'huile de graissage du moteur. Moteur chaud tournant à régime moyen de travail, l'aiguille doit se trouver à moitié environ de l'échelle. L'aiguille sur la première de l'échelle indique une pression trop faible (qui n'est admise que lorsque le moteur très chaud tourne au ralenti); par contre, au fond de l'échelle elle dénonce une pression trop élevée, qui n'est justifiée que par une rotation à régime élevé du moteur froid.

Hour meter - Rev Counter Speedmeter
In this instrument the hand shows: on the outer scale the engine revving speed in rpms; on the four internal scales the speed of the machine expressed in km/h for the 4 « Fast » range speed; more over the instrument shown the position of the hand for a 540 rpm rotation speed of the independent PTO (the other position at 1000 rpm concerns only tractor models featuring a second independet PTO rotation seed).
The upper part of the dial tells the hours of operation of the machine and the tenths of an hour.

Coolant temperature indicator
On a hot engine and average working rpm, the temperature must read between 85°C and 95°C and must not exceed 100°C. The latter condition would be justified only by prolonged use of tractor under stress, or under high temperature conditions. If not, the cooling system should be inspected for proper operation.

Oil gauge (on air cooled engines). The instrument reading shows the engine lubrication oil pressure. On a hot engine and average working rpm, the pointer should be approx. halfway on the scale. A pointer in the L.H. half of the scale shows that pressure is too low (acceptable only when engine is too hot and runs at idle). A pointer in the R.H. half of the scale shows that pressure is too high (justified only by high rpm of a cold engine).

Cuenta-horas - Cuenta-revoluciones - Velocímetro
En este instrumento la aguja indica sobre la escala externa la velocidad de rotación en r/m del motore, sobre las cuatro escalas internas la velocidad de la máquina expresa en km/h relativa a las 4 marchas de la gama larga; además está indicada la posición a la que debe llegar la aguja para obtener la velocidad de 540 r/m sobre la toma de fuerza independiente (la otra posición de 1000 r/m se refiere sólo a los modelos dotados de segunda velocidad de rotación de la toma de fuerza independiente).

Indicador de temperatura del agua de refrigeración del motor
A motor caliente y a régimen medio de laboreo, la temperatura puede oscilar entre 85°C y 95°C, pero no debe superar 100°C, cosa que sólo puede justificarse como consecuencia de prolongado uso del tractor bajo esfuerzo o con temperatura atmosférica muy alta. En todos los demás casos, hay que verificar la eficiencia del sistema de refrigeración.

Manómetro para el aceite de motores refrigerados por aire. El aparato señala la presión del aceite de engrase del motor. A motor caliente y a régimen medio de laboreo, la aguja tiene que estar como a mitad de la escala; en la primera mitad de la escala, señala baja presión, que es tolarable sólo a motor muy caliente y girando en ralentí; en cambio, en la segunda mitad de la escala, la aguja señala presión muy alta que sólo a motor frío y girando a plenos gases puede ser justificada.

Betriebsstundenzähler - Drehzahlmesser - Traktormeter
Vier Innenskalen die Geschwindigkeit in km/h der Maschine, bezogen auf die 4 Gänge des Schaltbereiches « Schnellgang » ausserdem ist die Position angegeben, die der Zeiger einnehmes muss, um 540 U/1′ an der unabhängigen Zapfwelle zu erreichen (die andere Position bei 1000 U/1′ betrifft nur die Modelle mit einer zweiten Drehgeschwindigkeit der unabhängigen Zapfwelle). Unten im Zifferblatt werden die Betriebsstunden des Schleppers angezeigt.

Kühlwasserthermometer
Bei warmem Motor und mittlerer Tourenzahl soll die Wassertemperatur zwischen 85°C und 95°C liegen. Die Grenze von 100°C darf grundsätzlich nicht überschritten werden, ausgenommen bei starker Maschinenbelastung oder hoher Aussentemperatur. Sonst muss die Kühlanlage auf Funktion geprüft werden.

Öldruckmesser (für luftgekühlte Motoren). Dieses Gerät zeigt den Schmieröldruck im Motor an. Bei warmem und mit mittlerer Drehzahl laufendem Motor soll sich der Zeiger ca. auf Skalenmitte befinden. Solange der Zeiger am Skalenanfang bleibt, ist der Öldruck ungenügend (was bei heissem und im Leerlauf laufendem Motor zulässig ist). Schlägt der Zeiger in den Endbereich der Skala aus, ist der Öldruck zu hoch, was nur kurzzeitig bei kaltem und schnell laufendem Motor zulässig ist.

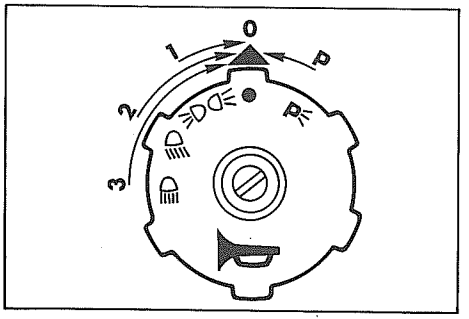

Commutatore luci e pulsante avvisatore acustico

P - Luci di posizione (circuito non sotto chiave).
0 - Riposo.
1 - Luci di posizione.
2 - Anabbaglianti.
3 - Abbaglianti.
Premendo, avvisatore acustico.

Commutateur d'éclairage et poussoir d'avertisseur sonore

P - Feux de position, (hors-circuit).
0 - Coupure.
1 - Feux de position.
2 - Feux code.
3 - Pleins phares.
En pressant = avertisseur sonore.

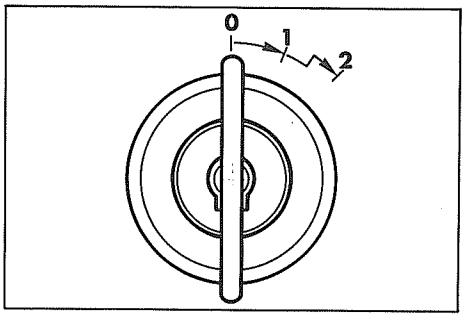

Commutatore di avviamento

0 - Nessun circuito sotto tensione (chiave estraibile).
1 - Predisposizione avviamento motore, funzionamento dei segnalatori e degli strumenti di controllo, utilizzatori vari sotto tensione.
2 - (Premere) Avviamento del motore (la chiave se rilasciata ritorna automaticamente nella posizione 1).

Commutateur de démarrage

0 - Coupure (on peut sortir la clé).
1 - Prédisposition démarrage moteur, fonctionnement des lampes témoin et des instruments de bord, utilisateurs divers sous tension.
2 - (Presser) Démarrage du moteur (la clé revient automatiquement à la position 1 dès qu'elle est lâchée).

Light switch and horn button

P - Parking lights (circuit not dependent on key).
0 - Off.
1 - Parking lights.
2 - Low beams.
3 - High beams.
Press button switch to operate horn.

Conmutador de alumbrado y pulsador del avisador acústico

P - Luces de posición (independiente de la llave).
0 - Reposo.
1 - Luces de posición.
2 - Alumbrado de cruce.
3 - Alumbrado intensivo o de carretera.
Apretando: avisador acústico.

Lichtdrehschalter mit Horndruckknopf

P - Parklicht, (Schaltkreis ohne Schlüssel)
0 - Aus.
1 - Standlicht.
2 - Abblendlicht.
3 - Ferlicht.
Eindrücken: Signalhorn.

Starting switch

0 - No circuit live (key may be pulled out).
1 - Engine starting, signalling device and instrument circuits all live.
2 - (Push) Engine start (when released key will automatically revert to position 1).

Conmutador general y de arranque

0 - Todo cortado: sólo para poner y sacar la llave.
1 - Selección de la puesta en marcha del motor, testigos y aparatos de señalización en servicio y corriente a los utilizadores.
2 - (Apriete) Puesta en marcha del motor: como se afloja la llave retorna automáticamente a la posición 1.

Anlasschalter

0 - Alles ausgeschaltet (Schlüssel abzeihbar).
1 - Vorbereitung für das Anlassen des Motors. Mess- und Kontrollgeräte und sonstige Verbraucher an Spannung gelegt.
2 - (Drücken) Einschaltung des Anlassers (der losgelassene Schlüssel springt automatisch auf Stellung 1 zurück).

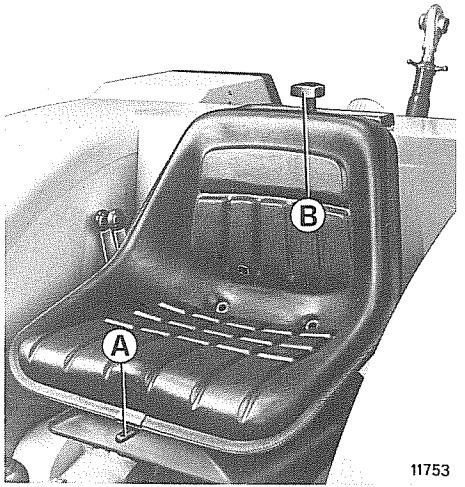

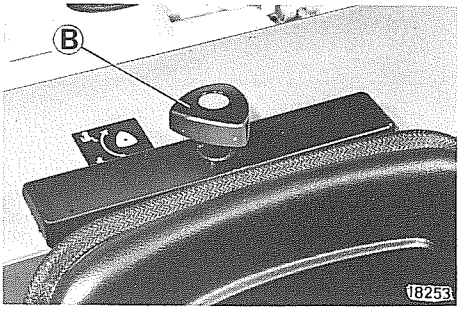

REGOLAZIONE DEL SEDILE

Una esatta regolazione del sedile consente all'operatore una guida sicura e confortevole. La regolazione della distanza del sedile dai comandi si ottiene spostando lateralmente la leva A, a regolazione avvenuta rilasciare la leva. In base al peso dell'operatore è possibile regolare il molleggio del sedile: ruotando la manopola B in senso orario, il molleggio diminuisce, in senso antiorario aumenta.

REGLAGE DU SIEGE

Le réglage correct du siège permet au conducteur une conduite sûre et confortable. La distance du siège par rapport aux commandes est réglée en déplaçant le levier A de côté; le réglage terminé, lâcher le levier. Il est possible de régler la souplesse du siège d'après le poids du conducteur: la souplesse diminue en tournant la poingée B dans le sens des aiguilles d'une montre; elle augmente en tournant la poichée dans le sens inverse.

ADJUSING THE OPERATOR'S SEAT

Proper adjustment of the seat will enable the operator to drive safely and comfortably. To adjust seat distance from the controls (reach), pull lever A upward. Once the seat is properly positioned, release the lever. Seat suspension can be adjusted to suit Operator's weight: turn knob B clockwise for harder suspension, counterclockwise for softer springing.

REGULACIÓN DEL ASIENTO

La correcta postura del asiento facilita al conductor el manejo del tractor. La correcta distancia del asiento respecto a los mandos se consigue moviendo lateralmente la palanca A, que luego se suelta. Incluso puede regularse el muelleando del asiento en base al peso del conductor: girando a derechas el regulador B el muelleado disminuye, mientras que girándolo a izquieradas el muelleado aumenta.

SITZVERSTELLUNG

Gut sitzen bedeutet sicheres und ermüdungsfreies Fahren. So muss der Sitz zweckmässig eingestellt werden. Für die Längsverstellung ist der Hebel A seitlich zu schwenken. Nach der Sitzverstellung ist der Hebel loszulassen und zu prüfen, ob er sicher eingerastet ist. Die Sitzfederung ist mit dem Drehknopf B einzustellen: Rechtsdrehen = härtere Federung, Linksdrehen = weichere Federung.

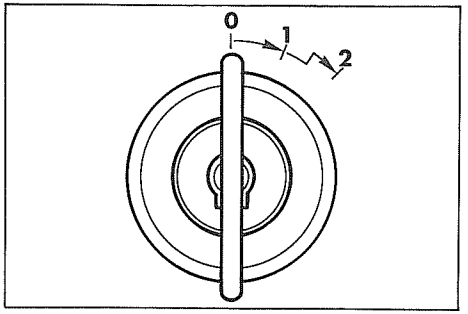

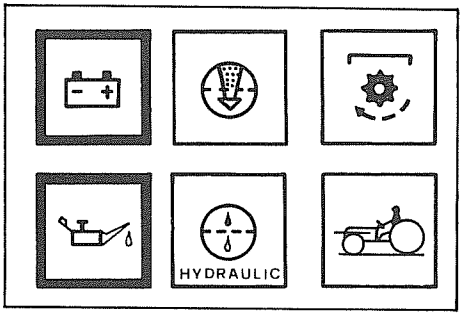

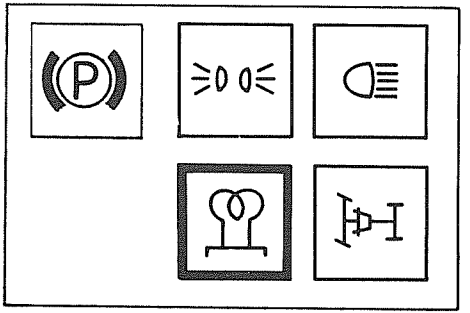

AVVIAMENTO MOTORE

Assicurarsi che le leve di comando del cambio, del riduttore e della presa di forza siano in posizione di folle (N).
Premere il pedale comando frizione della trazione per chiudere l'interruttore del dispositivo « PUSH AND START ».
Disporre la leva comando acceleratore a mano a circa metà corsa.
Ruotare la chiave del commutatore di avviamento nella posizione 1 (devono accendersi la spia di segnalazione anormale funzionamento impianto ricarica batterie, la spia insufficiente pressione olio motore e la spia preriscaldamento motore).
Appena la spia preriscaldo motore si spegne, premere e ruotare la chiave del commutatore di avviamento nella posizione 2 e rilasciarla appena il motore è avviato.
A motore avviato devono spegnersi la spia di segnalazione anormale funzionamento impianto ricarica batteria e la spia insufficiente pressione olio motore; in caso contrario arrestare il motore e ricercarne la causa.

***Avvertenza** - Non prolungare eccessivamente ogni tentativo di avviamento ed intervallare ogni tentativo di avviamento dal successivo.*

***Avvertenza** - Con motore in moto la chiave del commutatore di avviamento deve rimanere in posizione 1.*

***Avvertenza** - Se a motore avviato la spia di segnalazione intasamento filtro aria si accende è necessario provvedere immediatamente alla pulizia della cartuccia filtrante.*

DEMARRAGE DU MOTEUR

S'assurer que les leviers de changement des vitesses, du réducteur et de la prise de force sont au point mort (N).
Abaisser la pédale d'embrayage pour fermer l'interrupteur du dispositif « PUSH AND START ». Mettre à mi-course environ le levier d'accélérateur à main. Tourner la clé du commutateur de démarrage sur la position 1 (le témoin de fonctionnement incorrect du circuit de recharge de la batterie, le témoin de pression insuffisante de l'huile moteur et le témoin de pré-chauffage du moteur doivent s'allumer).
Dès que le témoin de pré-chauffage du moteur s'éteint, presser et tourner la clé du commutateur de démarrage sur la position 2. Laisser revenir la clé dès que le moteur démarre. Lorsque le moteur a démarré, le témoin de fonctionnement incorrec du circuit de recharge de la batterie et le témoin de pression insuffisante de l'huile moteur doivent s'éteindre; dans le cas contraire, arrêter le moteur et chercher la cause de l'anomalie.

***Nota** - Ne pas prolonger excessivement chaque tentative de démarrage et attendre quelques minutes entre une tentative et l'autre.*

***Nota** - Lorsque le moteur a démarré, la clé du commutateur de démarrage doit rester sur la position 1.*

***Nota** - Si le témoin de colmatage du filtre à air s'allume après le démarrage du moteur, nettoyer immédiatement la cartouche.*

ENGINE STARTING

Make sure the transmission, splitter and PTO control levers are set on neutral (N).
Depress drive clutch control pedal to close the « PUSH AND START » device circuit.
Set the hand operated accelerator lever at about halfway.
Rotate starting switch key to position 1 (irregular battery charging, low engine oil pressure warning lights and engine pre-heating telltale must go on).
As soon as the engine pre-heating telltale goes off, push in and turn starting switch key to position 2 and let it go immediately when the engine starts.
With the engine started the irregular battery charging and low engine oil pressure warning lights must go off; otherwise turn the engine off and try to discover why.

Warning: *do not prolong attempts to get the engine started and allow some time to elapse before making a new attempt.*

Warning: *with the engine started the starting switch key must remain on position 1.*

Warning: *If the air filter clogged warning light goes on with the engine started, clean filter cartridge immediately.*

PUESTA EN MARCHA DEL MOTOR

Asegúrese de que las palancas del cambio, del reductor y de la toma de fuerza están en punto muerto (N). Pise el pedal del embrague de la tracción para cerrar el interruptor del dispositivo « PUSH AND START ». Coloque la palanca del acelerador de mano en el punto medio de su recorrido.
Gire la llave del conmutador de arranque, llevándola a la posición 1 (deben encenderse los testigos de funcionamiento anormal del sistema de carga de la batería, de baja presión del aceite del motor y de precalentamiento del motor). En cuanto se apague el testigo de precalentamiento del motor, empuje y gire la llave del conmutador de arranque, llevándola a la posición 2; cuando el motor se ponga en marcha, suelte inmediatamente la llave. Al ponerse en marcha el motor tienen que apagarse el testigo de funcionamiento anormal del sistema de carga de la batería y el de baja presión del aceite del motor; de no ser así, apague el motor y busque la causa del desperfecto.

Advertencia *- No prolongue excesivamente cada intento de puesta en marcha del motor; entre un intento y otro, deje pasar un ratito.*

Advertencia *- Con el motor en marcha, la llave del conmutador de puesta en marcha ha de estar en la posición 1.*

Advertencia *- En el caso de que, con el motor en marcha, se encienda el testigo de obstrucción del filtro de aire, limpie inmediatamente el cartucho del mismo.*

MOTORANLASSEN

Sich vergewissern, daß die Hebel der Gangschaltung, Schaltachse und Zapfwelle auf Leerlauf (N) stehen.
Kupplung des Antriebs durchtreten, um den Schalter « PUSH AND START » zu schließen.
Den Steuerhebel der Handbeschleunigung auf die Hälfte vorlegen.
Zündschlüssel in Position 1 bringen (dabei müssen die Kontrolleuchten für anormalen Betrieb der Batterieladung, ungenügenden Motoröldruck sowie Motorvorwärmen aufleuchten).
Sobald die Kontrolleuchte des Vorwärmens erlischt ist der Zündschlüssel in Position 2 zu bringen; nach erfolgtem Start den Zündschlüssel loslassen.
Bei gestartetem Motor müssen die Kontrolleuchten des anormalen Betriebs, d.h. Batterieladung und ungenügender Motoröldruck, ausgehen; ist dies nicht der Fall, Motor abschalten und Ursache feststellen.

Achtung: *Nicht zulange hintereinander Startversuche unternehmen; zwischen jedem Startversuch ist eine kleine Pause einzulegen.*

Achtung: *Bei eingeschaltetem Motor befindet sich der Zündschlüssel in Position 1.*

Achtung: *Sollte bei eingeschaltetem Motor die Kontrolleuchte für verstopftes Luftfilter aufleuchten, muß der Filtereinsatz sofort gereinigt werden.*

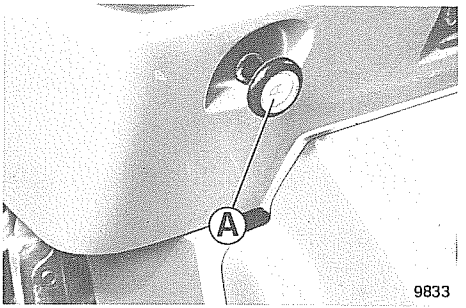

ARRESTO MOTORE

Tirare a fondo corsa il pomello A fino ad arresto del motore.
Ruotare la chiave del commutatore avviamento nella posizione 0 ed estrarre la chiave.

Avvertenza - *È consigliabile non abbandonare la macchina con la chiave inserita nel commutatore.*

ARRET DU MOTEUR

Tirer à fond de course le pommeau A jusqu'à obtenir l'arrêt du moteur.
Tourner la clé du commutateur de démarrage sur 0, puis l'extraire.

Nota - *Il est conseillé de ne pas abandonner la machine avec clé de contact insérée dans le commutateur.*

SWITCHING OFF THE ENGINE

Pull knob A all the way out till engine stops. Rotate starting switch key to position 0 and pull it out.

Warning - *It is adviseable not to leave the machine with the key in.*

PARADA DEL MOTOR

Tire hasta el tope el pomo A, hasta que el motor se pare. Ponga la llave del conmutador del arranque en la posición 0 y sáquela.

Advertencia - *Es buena norma no dejar nunca la máquina sola con la llave puesta en el conmutador.*

MOTORAUSCHALTEN

Den Griff A bis zum Anschlag ziehen, bis der Motor abschaltet.
Zündschlüssel in Stellung 0 bringen und abziehen.

Achtung - *Wir empfehlen nicht den Zündschlüssel stecken zu lassen.*

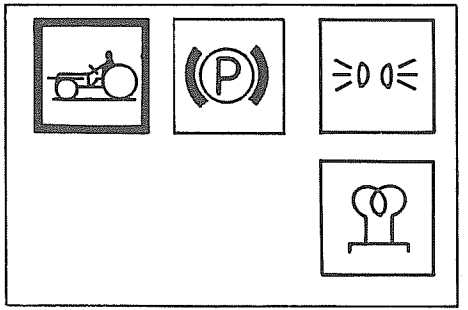

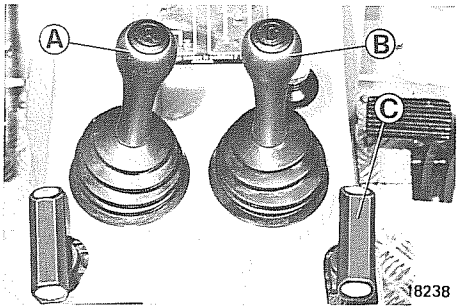

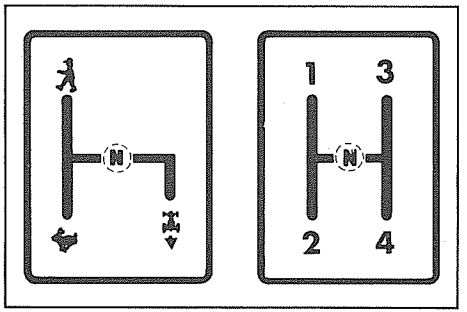

AVVIAMENTO DELLA MACCHINA

A motore avviato attendere che venga raggiunta la temperatura di funzionameto.

⚠ ***Avvertenza*** - *Con trattore in movimento è raccomandabile tenere il roll-bar in posizione verticale (spia sul quadro strumenti spenta); è una sicurezza in caso di ribaltamento del trattore.*

INNESTO DELLE VELOCITÀ

La leva comando cambio B può assumere 4 posizioni oltre alla posizione di folle (N).
La leva comando riduttore A può assumere 3 posizioni oltre alla posizione di folle (N) e precisamente:

- Gamma lenta
- Gamma veloce
- Retromarce

Per innestare o disinnestare una qualsiasi marcia del cambio è necessario agire sul pedale comando frizione di trazione; mentre per passare da una gamma all'altra, oltre che agire sempre sul pedale comando frizione di trazione, è necessario fermare il trattore.

DEMARRAGE DE LA MACHINE

Le moteur ayant démarré, attendre que la température de fonctionnement atteigne son niveau correct.

⚠ ***Nota*** - *Il est conseillé de garder le roll-bar en position verticale lorsque le tracteur est en mouvement (témoin éteint sur le tableau de bord): c'est une sécurité au cas où le tracteur basculerait.*

ENGAGEMENT DES VITESSES

Le levier de changement des vitesses B peut prendre 4 positions, plus le point mort (N).
Le levier de commande du réducteur A peut prendre 3 positions, plus le point mort (N):

- Gamme lente
- Gamme rapide
- Marches arrière

Pour changer de vitesse dans la même gamme, agir sur le pédale d'embrayage; par contre, pour passer d'une gamme à l'autre agir toujours sur la pédale d'embrayage et arrêter le tracteur.

STARTING THE TRACTOR

After starting the engine wait till the operating temperature is reached.

⚠ ***Warning:*** *while the tractor is moving it is recommended to keep the roll-bar in a vertical position (telltale on instrument panel should be off) as a safety measure in the event of tractor overturning.*

GEAR SHIFTING

The transmission control lever B can take four positions in addition to neutral (N).
The splitter control lever A can take three positions in addition to neutral (N) and namely:

Slow range

Fast range

Reverse range

To engage or disengage any transmission gear act on drive clutch control pedal; to shift from one range to another, in addition to depressing the clutch pedal, bring the tractor to a halt.

PUESTA EN MARCHA DEL TRACTOR

Después de haber puesto en marcha el motor, espere a que éste alcance la temperatura de funcionamiento.

⚠ ***Advertencia*** *- Durante el movimiento del tractor, se aconseja mantener el « roll-bar » en posición vertical (con el testigo correspondiente apagado); esto constituye una seguridad en caso de vuelco del tractor.*

CONEXION DE LAS VELOCIDADES

Además de la posición de punto muerto (N), la palanca del cambio B puede ponerse en 4 posiciones.
La palanca del reductor A puede ponerse en 3 posiciones, además de la de punto muerto (N), a saber:

Gama lenta

Gama rápida

Marchas atrás

Para conectar y desconectar una cualquiera de las marchas, es preciso accionar el pedal del embrague de tracción; en cambio, para pasar de una gama a otra, además de accionar el pedal del embrague de tracción, hay que parar el tractor.

MASCHINENSTART

Nach gestartetem Motor abwarten, bis die Betriebstemperatur erreicht ist.

⚠ ***Achtung:*** *Befindet sich der Schlepper in Fahrt, dann ist es angebracht, daß die Roll-bar-Vorrichtung senkrecht steht (Kontrolleuchte am Instrumentenbrett ist aus). Falls der Schlepper kippen sollte, ist das eine Absicherung.*

EINSCHALTEN DER GÄNGE

Außer dem Leergang (N) kann der Knüppelschalter B in 4 Stellungen gebrach werden.
Außer dem Leergang (N) kann der Steuerhebel A der Schaltachse in 3 Stellungen gebracht werden, und zwar für Fahrbereiche im

Kriechgang

Schnellgang

Rückwärtsgang

Das Ein- und Auskuppeln der Gänge erfolgt durch Durchtreten der Antriebskupplung; beim Uebergang von einem Fahrbereich zum anderen muß der Schlepper gestoppt werden, wobei natürlich ebenfalls das Kupplungspedal durchzutreten ist.

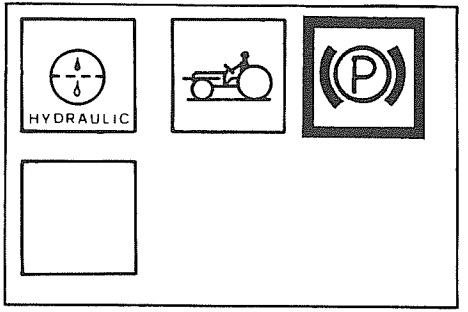

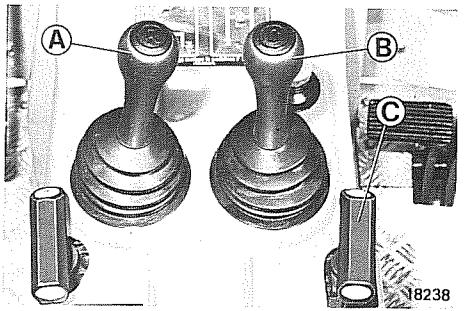

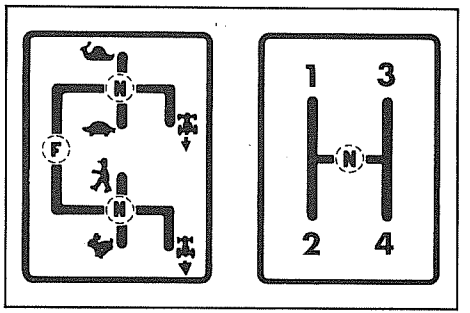

Avvertenza - *Prima di avviare il trattore disinserire il freno di stazionamento abbassando la leva C (spia su cruscotto spenta).*

Avvertenza - *Un prolungato disinnesto della frizione favorisce il prematuro logorio del cuscinetto reggispinta; evitare perciò di tenere la frizione disinnestata più del tempo necessario.*

Nella versione con cambio a 24 marce (fornita a richiesta) la leva comando riduttore A può assumere 6 posizioni oltre alla posizione di folle (N) e precisamente:

- Gamma lentissima
- Gamma lenta
- Gamma media
- Gamma veloce
- Retromarce lente
- Retromarce veloci

Nota - *Avant de démarrer le tracteur, desserrer le frein de stationnement en baissant le levier C (témoins éteints sur le tableau de bord).*

Nota - *Eviter tout débrayage prolongé, provoquant l'usure prématurée de la butée.*

Dans la version avec boîte de vitesses à 24 rapports (livrée sur demande), le levier de commande du réducteur A peut prendre 4 positions, plus le point mort (N), et précisément:

- Gamme rampante
- Gamme lente
- Gamme moyenne
- Gamme rapide
- Marches AR lentes
- Marches AR rapides

Warning *- before starting the tractor, release the parking brake by lowering lever C (dashboard warning light off).*

Warning *- keeping the clutch disenganged for a long period of time results in early wear of thrust bearing; do not keep the clutch disengaged for longer than strictly necessary.*

In the 24 speed version (supplied on request) the splitter control lever A can be shifted to six positions in addition to neutral (N) and namely:

Very slow range

Slow range

Average range

Fast range

Slow reverse range

Fast reverse range

Advertencia *- Antes de poner en marcha el tractor, baje la palanca C del freno de estacionamiento (debe apagarse el testigo correspondiente en el tablero).*

Advertencia *- Si se mantiene pisado el pedal del embrague por demasiado tiempo, se favorece el desgaste prematuro del cojinete de empuje; cuando desembrague, entonces, hágalo sólo durante el tiempo necesario.*

En la versión con cambio de 24 marchas (opcional), la palanca del reductor A, además de la posición de punto muerto (N), puede ponerse en 4 posiciones, que son:

Gama ultracorta

Gama corta

Gama media

Gama larga

Marchas atrás cortas

Marchas atrás largas

Achtung *- Bevor der Schlepper gestartet wird, ist die Feststellbremse zu lösen (Bremshebel C senken; Kontrolleuchten erlöschen am Armaturenbrett).*

Achtung *- Bei anhaltendem Durchschalten der Kupplung unterliegt das Drucklager vorzeitigem Verschleiß. Die Kupplung darf nicht mehr als erforderlich durchgeschaltet werden.*

Für die Ausführung mit 24-Ganggetriebe (lieferbar auf Anfrage), kann der Steuerhebel A, außer in Leergangstellung (N) in weitere 4 Positionen verstellt werden, und zwar:

Kriechgang

Langsamer Fahrbereich

Normaler Fahrbereich

Schneller Fahrbereich

RG langsam

RG schnell

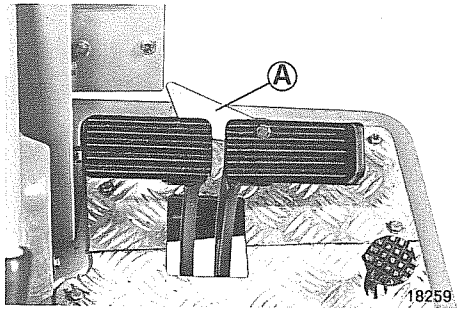

ARRESTO DELLA MACCHINA

Per arrestare il trattore (a pedale frizione premuto) agire sui pedali del freno di servizio.
A trattore fermo posizionare le leve comando cambio e comando riduttore in posizione di folle.
Innestare il freno di stazionamento.

USO DEI PEDALI DEL FRENO

I pedali possono essere utilizzati singolarmente oppure simultaneamente se collegati tramite la leva di accoppiamento A.

⚠ ***Avvertenza*** - *Durante il trasferimento su strade aperte alla circolazione è necessario utilizzare i pedali del freno in azione simultanea.*

ARRET DE LA MACHINE

Pour arrêter le tracteur (pédale d'embrayage pressée), agir sur les pédales du frein de service.
Lorsque le tracteur est arrêté, mettre au point mort les leviers de changement des vitesses et de commande du réducteur.
Serrer le frein de stationnement.

UTILISATION DES PEDALES DE FREIN

Les pédales de frein peuvent être utilisées indépendamment ou simultanément si elles sont reliées par un levier d'accouplement A.

⚠ ***Nota*** - *Durant la marche sur des routes ouvertes à la circulation, il est nécessaire d'utiliser les pédales de frein en action simultanée.*

STOPPING THE TRACTOR

To stop the tractor (while depressing the clutch pedal) act on the service brake pedals.
Once the tractor has come to a halt set the transmission and splitter control levers on neutral.
Apply the parking brake.

USING THE BRAKE PEDALS

Brake pedals can be used separately or simultaneously when connected by the coupling lever A.

⚠ ***Warning*** - *While travelling on roads open to regular traffic brake pedals must be connected for simultaneous action.*

PARADA DEL TRACTOR

Para parar el tractor (teniendo pisado el pedal del embrague), pise los pedales del freno de servicio.
Una vez parado el tractor ponga la palanca del cambio y la del reductor en punto muerto.
Luego aplique el freno de estacionamiento.

USO DE LOS PEDALES DEL FRENO

Los pedales pueden utilizarse individualmente o bien juntos, si están enlazados con la palanca de acoplamiento A.

⚠ ***Advertencia*** - *Rodando por carreteras abiertas a la circulación es preciso enlazar los pedales del freno para su uso simultáneo.*

AUSSCHALTEN DES SCHLEPPERS

Bei durchgetretener Kupplung und Betätigen der Betriebsbremse kommt der Schlepper zum Stehen.
Bei abgestopptem Schlepper sind die Steuerhebel der Schaltachse und des Getriebes auf Leerlauf zu stellen.
Feststellbremse anziehen.

BREMSPEDALE

Diese können entweder einzeln oder zusammen betätigt werden, wenn sie mit dem Verbindungshebel A angeschlossen sind.

⚠ ***Achtung:*** - *Bei der Fahrt auf offenen Verkehrsstraßen müssen die Bremspedale gleichzeitig durchgetreten werden.*

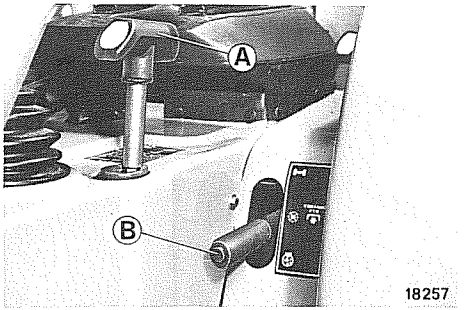

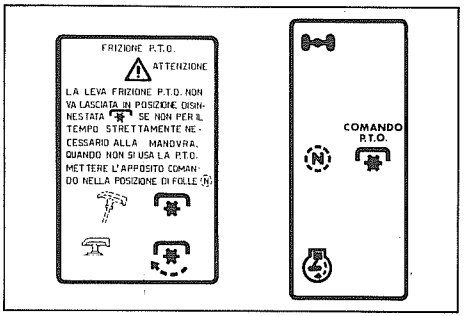

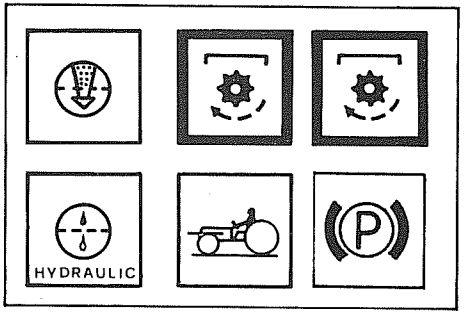

USO DELLA PRESA DI FORZA

La leva A aziona la frizione della presa di forza e deve essere tirata in alto prima di compiere la selezione sulla leva B.
Leva A in alto = frizione disinnestata.
Leva A in basso = frizione innestata.

Avvertenza *- Innestare sempre dolcemente la frizione; se l'innesto risultasse difficoltoso premere anche il pedale della frizione della trazione.*

Ogni volta che si opera sull'attrezzatura occorre mettere la presa di forza in folle.

Avvertenza *- La leva A deve rimanere nella condizione di disinnesto esclusivamente il tempo necessario alla selezione della leva B.*

La leva B seleziona la presa di forza sincronizzata oppure indipendente; tra le due condizioni esiste una posizione di folle.
L'inserimento della frizione della presa di forza verrà segnalato con l'accensione delle relative spie sul quadro strumenti.

UTILISATION DE LA PRISE DE FORCE

Le levier A actionne le crabotage de la prise de force et doit être soulevé avant d'effectuer la sélection sur le levier B.
Levier A soulevé = prise de force décrabotée.
Levier A baissé = prise de force crabotée.

Nota *- L'embrayage doit toujours se faire doucement; en cas de difficultés, appuyer également sur la pédale de crabotage de la traction.*

Chaque fois que l'on intervient sur l'outil, mettre la prise de force au point mort.

Nota *- Le levier A ne sera décraboté que le temps nécessaire à la sélection du levier B.*

Le levier B sélectionne la prise de forcee synchronisée ou indépendante; entre ces deux positions nous trouvons le point mort.
Le crabotage de la prise de force sera signalé par les témoins correspondants du tableau de bord qui s'allumeront.

PTO OPERATION

Lever A controls the PTO clutch and must be pulled up before selecting PTO operation by means of lever B.
Lever A up = clutch disengaged.
Lever A down = clutch engaged.

⚠ ***Warning*** - *Always engage clutch smoothly. Should engagement prove difficult, depress tractor drive clutch pedal as well.*

When working on the implement, always put the PTO in neutral position.

Warning - *Lever A must remain in disengagement position only the time necessary for lever B selection.*

Lever B selects PTO operation, either synchronized or independent; between these two conditions there is a neutral position.
Engagement of PTO clutch is indicated by telltale lights on the instrument panel.

USO DE LA TOMA DE FUERZA

La palanca A acciona el embrague de la toma de fuerza; échela hacia arriba antes de efectuar la selección con la palanca B.
Palanca A hacia arriba = embrague desconectado.
Palanca A hacia abajo = embrague conectado.

⚠ ***Advertencia*** - *Embrague siempre suavemente; en caso de dificultad para la conexión del embrague, pise también el pedal del embrague de la tracción.*

Cada vez que se obra sobre los aperos es indispensable desconectar la toma de fuerza.

Advertencia - *La palanca A tiene que permanecer en la posición hacia arriba (embrague desconectado) únicamente durante el tiempo necesario para la selección con la palanca B.*

La palanca B se utiliza para seleccionar la toma de fuerza sincronizada o bien independiente; entre estas dos condiciones hay una posición de punto muerto.
Al conectarse el embrague de la toma de fuerza los correspondientes testigos situados en el cuadro de bordo lo señalarán encendiéndose.

ANWENDUNG DER ZAPFWELLE

Der Hebel A setzt die Kupplung der Zapfwelle in Gang und muß nach oben gezogen werden, bevor mit Hebel B die Wahl erfolgt.
Hebel A nach oben = Kupplung ausgeschaltet.
Hebel A nach unten = Kupplung eingeschaltet

⚠ ***Achtung*** - *Kupplung immer äußerst vorsichtig und sacht durchtreten. Sollte das Durchtreten schwierig sein, dann ist auch die Antriebskupplung zu betätigen.*

Bei Wirkung des Anbauteiles, Zapfwelle immer in Leergangposition stellen.

Achtung - *Der Hebel A darf nur solange auf «ausgeschaltet» stehen, bis die Wahl mit Hebel B erfolgte.*

Mit Hebel B erfolgt die Wahl der synchronisierten oder unabhängigen Zapfwelle; zwischen den beiden Stellungen gibt es eine Leergangposition.
Das Einkuppeln der Zapfwellenkupplung wird durch die entsprechenden Kontrolleuchten am Armaturenbrett angezeigt.

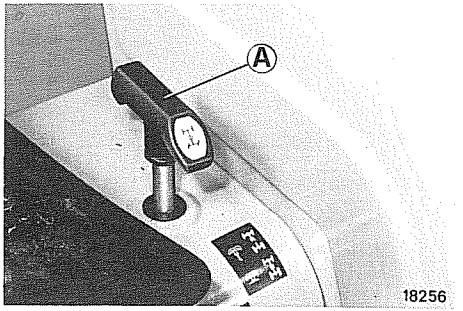

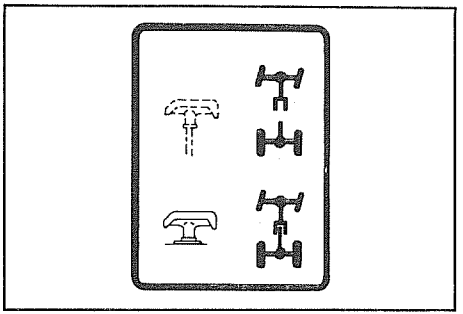

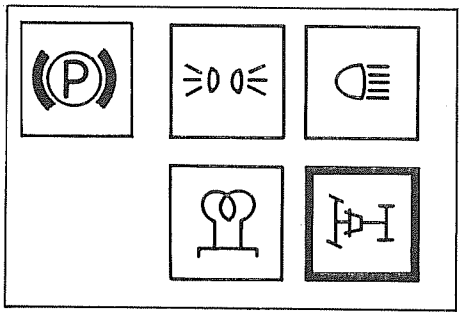

USO DELLA TRAZIONE ANTERIORE

La trazione anteriore viene utilizzata ogni qualvolta sia richiesta una maggiore aderenza del trattore al terreno; in modo particolare su terreni accidentati, fangosi, sdrucciolevoli, nell'aratura o comunque in condizioni precarie.
L'innesto della trazione anteriore avviene tramite lo spostamento della leva A verso il basso con trattore in leggero movimento e frizione della trazione disinnestata.
L'inserimento della trazione anteriore verrà segnalato con l'accensione della relativa spia sul quadro strumenti.

***Avvertenza** - Evitate di effettuare l'innesto della trazione anteriore sotto sforzo, oppure quando le ruote posteriori slittano eccessivamente.*

***Avvertenza** - Evitate di utilizzare la trazione anteriore durante i trasferimenti stradali, o comunque su strade a fondo duro, per non accelerare l'usura dei pneumatici anteriori.*

UTILISATION DE LA TRACTION AVANT

La traction avant est utilisée chaque fois qu'une plus grande adhérence au terrain est nécessaire, notamment dans le cas de terrains accidentés, boueux ou glissants, durant le labourage ou – de toute façon – lorsque les conditions du terrain sont mauvaises.
Pour craboter la traction avant, déplacer le levier A vers le bas (avec tracteur avançant lentement et traction décrabotée).
Le crabotage de la traction avant sera signalé par le témoin correspondant sur le tableau de bord, qui s'allumera.

***Nota** - Eviter de craboter la traction avant en plein effort ou lorsque les roues arrière dérapent excessivement.*

***Nota** - Eviter d'utiliser la traction avant sur les routes ouvertes à la circulation ou sur des routes à fond dur: les pneus avant s'useraient beaucoup trop rapidement.*

FRONT WHEEL DRIVE OPERATION

Front wheel drive is used whenever firmer tractor hold on the ground is necessary, especially on broken, muddy or slippery terrain, for plowing or in any case under difficult conditions
Front wheel drive is engaged by moving lever A down with the tractor moving slowly and the drive clutch disengaged.
Engagement of front wheel drive is indicated by telltale light on the intrument panel.

Warning - *Avoid using FWD control under load or when rear wheels are spinning.*

Warning - *Do not use front wheel drive in road transfers or on hard roadbeds: this will avoid increased front tyre wear.*

USO DE LA TRACCIÓN DELANTERA

La tracción delantera se utiliza cada vez que se requiere una mayor adherencia del tractor al terreno, particularmente cuando se trabaja en terrenos accidentados, fangosos o resbaladizos, durante las labores de arada y en cualquier otro caso de trabajo duro.
Para conectar la tracción delantera, con el tractor rodando lentamente y el embrague de la tracción desconectado, eche hacia abajo la palanca A.
Al conectarse la tracción delantera se encenderá el correspondiente testigo en el cuadro de bordo.

Advertencia - *No conecte nunca la tracción delantera con el tractor bajo esfuerzo, ni cuando las ruedas traseras patinan excesivamente.*

Advertencia - *No utilice la tracción delantera para rodar por carretera ni por pistas de fondo duro, porque ello provocaría un desgaste mucho más rápido de los neumáticos delanteros.*

VORDERRADANTRIEB

Der Vorderradantrieb kommt dann zum Einsatz, wenn eine bessere Bodenhaftung gefordert ist; das ist vor allem der Fall auf schwergängigen Geländen, bei Schlamm, schlüpfrigem Boden, beim Pflügen, und immer dann, wenn die Bodenbedingungen kritisch sind.
Der Vorderradantrieb wird mit Hebel A nach unten eingestellt, bei langsam fahrendem Schlepper und ausgekuppelter Kupplung.
Eine Kontrolleuchte auf dem Armaturenbrett zeigt das erfolgte Einrasten des Vorderradantriebs an.

Achtung - *Unter Belastung ist zu vermeiden den Vorderradantrieb einzuschalten, ebenso wenn die Hinterräder übermäßig ausrutschen.*

Achtung - *Bei der Fahrt auf Verkehrsstraßen, oder bei sehr harter Straßenlage, soll der Vorderradantrieb möglichst nicht verwendet werden, damit die Vorderreifen keinem unnötigen Verschleiß unterliegen.*

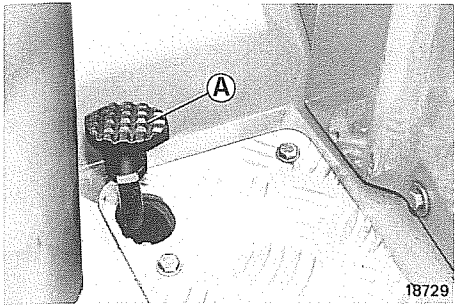

USO DEL BLOCCAGGIO DIFFERENZIALE POSTERIORE

Usare il bloccaggio solo con marce ridotte, quando una delle ruote posteriori inizia a slittare. In ogni caso prima di bloccarlo ridurre i giri del motore.
Il bloccaggio avviene premendo il pedale A; al suo abbandono il differenziale si disinnesta automaticamente.

⚠ ***Avvertenza*** - *Non usate il bloccaggio in prossimità o in corrispondenza di curve. Qualora il differenziale non si sbloccasse, ridurre i giri del motore, fino ad ottenere il disinnesto del bloccaggio, prima di iniziare manovre di svolta.*

UTILISATION DU BLOCAGE DE DIFFERENTIEL ARRIERE

Ne bloquer le différentiel arrière qu'en roulant aux vitesses démultipliées, lorsqu'une des roues arrière commence à patiner. En tout cas, ralentir toujours la vitesse du moteur avant de bloquer le différentiel.
Le blocage s'effectue en appuyant sur la pédale A; le déblocage se fait automatiquement en relâchant la pédale.

⚠ ***Nota*** - *Ne pas utiliser le blocage à proximité ou en correspondance de virages. Au cas où le différentiel ne se débloquerait pas, ralentir la vitesse du moteur, jusqu'à ce que le blocage soit décraboté et avant de commencer des manoeuvres de virage.*

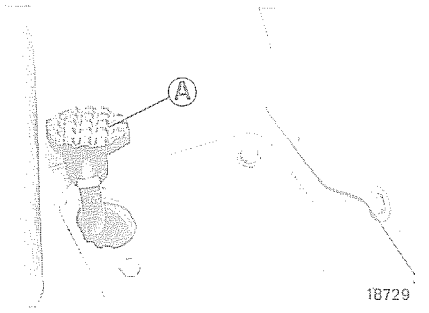

USO DEL BLOCCAGGIO DIFFERENZIALE POSTERIORE

Usare il bloccaggio solo con marce ridotte, quando una delle ruote posteriori inizia a slittare. In ogni caso prima di bloccarlo ridurre i giri del motore.
Il bloccaggio avviene premendo il pedale A; al suo abbandono il differenziale si disinnesta automaticamente.

⚠ *Avvertenza - Non usate il bloccaggio in prossimità o in corrispondenza di curve. Qualora il differenziale non si sbloccasse, ridurre i giri del motore, fino ad ottenere il disinnesto del bloccaggio, prima di iniziare manovre di svolta.*

UTILISATION DU BLOCAGE DE DIFFERENTIEL ARRIERE

Ne bloquer le différentiel arrière qu'en roulant aux vitesses démultipliées, lorsqu'une des roues arrière commence à patiner. En tout cas, ralentir toujours la vitesse du moteur avant de bloquer le différentiel.
Le blocage s'effectue en appuyant sur la pédale A; le déblocage se fait automatiquement en relâchant la pédale.

⚠ *Nota - Ne pas utiliser le blocage à proximité ou en correspondance de virages. Au cas où le différentiel ne se débloquerait pas, ralentir la vitesse du moteur, jusqu'à ce que le blocage soit décraboté et avant de commencer des manoeuvres de virage.*

OPERATION OF REAR DIFFERENTIAL LOCK

The differential lock should be applied in low gear only, when one of the rear wheels is skidding. Before locking the differential engine r.p.m. should be reduced in any case.
Locking is done by depressing pedal A; when the pedal is released the differential lock is automatically disengaged.

⚠ ***Warning*** - *Never lock the differential on approaching or negotiating a curve. In case the differential should not release, reduce engine r.p.m. till the lock is disengaged, and before starting curve maneuvers.*

USO DEL BLOQUEO DEL DIFERENCIAL TRASERO

Recurra al bloqueo del diferencial sólo con las marchas cortas, cuando una de las dos ruedas empiece a patinar. En todo caso, antes de bloquear el diferencial, reduzca el régimen del motor.
Para bloquear el diferencial pise el pedal A; al soltarlo, el diferencial se desconecta automáticamente.

⚠ ***Advertencia*** - *No bloquee el diferencial antes de abordar una curva, ni menos aún durante el viraje. En el caso de que no se desbloquee el diferencial, reduzca el régimen del motor hasta obtener el desbloque antes de iniciar maniobras de vuelta.*

HINTERE DIFFERENTIALSPERRE

Die Sperre ist nur bei Abwärtsschalten zu verwenden, wenn eins der beiden Hinterräder zu rutschen beginnt. Auf jeden Fall sind vor dem Einschalten der Differentialsperre die Motordrehzahlen zu reduzieren.
Die Sperre mit Pedal A einschalten; nach Loslassen des Pedals kuppelt das Differentialgetriebe automatisch aus.

⚠ ***Achtung*** - *In der Nähe oder in Kurven darf die Differentialsperre nicht verwendet werden; falls sie nicht auskuppelt sind die Motordrehzahlen zu reduzieren, bis Erreichung der Sperreauskupplung, bevor mit der Wendungssteuerung zu beginnen.*

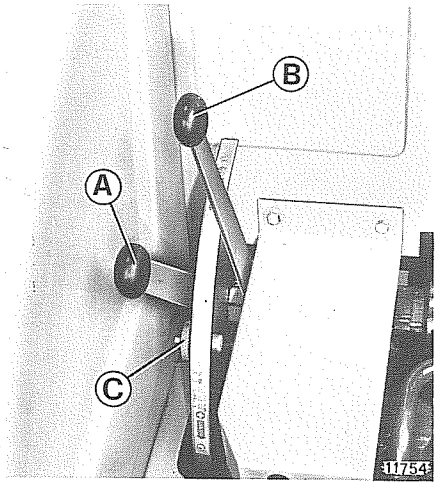

USO DEL SOLLEVATORE IDRAULICO

Il sollevatore consente di realizzare le seguenti condizioni di impiego:
– posizione controllata;
– sforzo controllato;
– funzionamento flottante;
– regolazione mista;
Mediante l'uso delle leve A e B è possibile scegliere il funzionamento più idoneo al lavoro da compiere.

Posizione controllata

Funzionamento indicato per lavorazioni che richiedono una posizione costante dell'attrezzo, sia dentro che fuori dal terreno (trivelle, ruspe,. spandiconcime portati, ranghinatori, falciatrici laterali e posteriori ecc.).
– Portare la leva di controllo sforzo B a fine corsa indietro.
– Spostare la leva A per stabilire la posizione dell'attrezzo, in avanti per abbassare ed indietro per sollevare.
Lo spostamento dell'attrezzo è proporzionale allo spostamento della leva A. In certe lavorazioni risulta molto utile mantenere costante la corsa dell'attrezzo, arrestando la leva mediante il pomello C.

UTILISATION DU RELEVAGE HYDRAULIQUE

Le relevage hydraulique permet de réaliser les conditions d'utilisazion suivantes:
– position contrôlée;
– effort contrôlé;
– fonctionnement flottant;
– réglage mixte
Au moyen des leviers A et B vous pouvez choisir le fonctionnement le plus adapté au travail à accomplir.

Position contrôlée

Fonctionnement indiqué pour les travaux comportant une position constante de l'outil, dans le terrain ou en dehors (tarières, décapeuses, épandeurs d'engrais portés, râteaux-andaineurs, faucheuses latérales et arrière, etc.).
– Amener le levier de contrôle d'effort B tout en arrière.
– Déplacer le levier A pour établir la position de l'outil: en avant pour abaisser, en arrière pour soulever.
Le déplacement de l'outil est proportionnel au déplacement du levier A. Pour certains travaux il est extrêmement utile de maintenir constante la course de l'outil, en arrêtant la course du levier avec le pommeau C.

OPERATION OF HYDRAULIC LIFTER

The following operating conditions are possible:
– position control;
– draft control;
– floating operation;
– combined
The condition best suited to the type of work at hand can be selected by means of levers A and B

Position control

This condition is recommended when constant position of implement is required both in and above the ground (drills, scrapers, carried fertilizer spreaders, side-delivery rakes, side and rear mowers, etc.).
– Shift draft control lever B all the way back.
– Shift lever A to adjust implement positin: forwrd to lower, backward to raise the implement.
Implement displacement is proportional to amplitude of lever A shift. For certain operations, keeping the implement travel constant may prove helpful: this is obtained by fixing the lever through knob C.

USO DEL ELEVADOR HIDRAULICO

El elevador permite realizar las siguientes condiciones de empleo:
– sistema selectivo;
– sistema de precisión;
– sistema flotante;
– sistema mixto.
Mediante el uso combinado de las palancas A y B puede uno escoger el sistema más idóneo para la labor a efectuar.

Sistema selectivo

Es indicado para las labores que suponen una posición constante del apero, así dentro como fuera del terreno (barrenas, traíllas, esparcidoras de abono colgadas, rastrillos, segadoras laterales y posteriores, etc.).
– Eche atrás a tope la palanca de selección B.
– Determine la posición del apero echando la palanca A adelante para bajarlo, y atrás para levantarlo.
La postura del apero es proporcional al movimiento de la palanca A. Para ciertas labores es muy útil mantener constante el recorrido del útil sujetando la palanca mediante el tope C.

ANWENDUNG DES HYDRAULISCHEN HEBEWERKS

Mit dem Hebewerk können folgende Arbeitsgänge durchgeführt werden:
– Lageregelung;
– Regelung nach Zugwiderstand;
– Schwimmstellung;
– Mischregelung.
Das Vorwählen der je nach der auszuführenden Arbeit am besten angepassten Betriebsart erfolgt durch die zwei Hebel A und B.

Lageregelung

Diese Regelung eignet sich grundsätzlich für Geräte, die eine bestimmte Stellung im oder ausserhalb des Erdreichs beibehalten sollen (Erdbohrer, Schürfgeräte, Anbau-Düngerstreuer, Heuwender, Seiten- und Heckmähwerke usw).
– Den Hebel B für Regelung nach Zugwiderstand ganz nach hinten verstellen.
– Lage des Geräts mit dem Hebel A bestimmen: nach vorn = senken; nach hinten = heben.
Die Bewegung des Geräts ist jeweils proportional zur Bewegung des Steuerhebels A. Wenn das Gerät eine stets gleiche Arbeitsstellung einhalten soll, wird der Steuerhebelweg mit dem verstellbaren Anschlag C bestimmt.

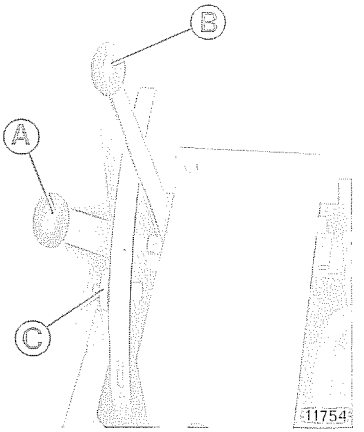

Sforzo controllato

In questa condizione d'impiego, il sollevatore mantiene automaticamente costante lo sforzo di trazione richiesto al trattore, evitando sovraccarichi al motore e mantenendo gli slittamenti in limiti molto bassi.
Durante la lavorazione, la profondità raggiunta dall'attrezzo è proporzionale alla consistenza del terreno, se il terreno è omogeneo la profondità rimane costante. Gli attrezzi generalmente usati sono privi di ruote di profondità, slitte od altri organi di appoggio al terreno (aratri a versoio, aratri a disco, erpici, coltivatori di ogni genere, ecc.).
– Portare la leva di controllo posizione A a fine corsa indietro.
– Interrare l'attrezzo alla profondità desiderata abbassando la leva B.
– Alla fine di ogni passata sollevare l'attrezzo con la leva B.

Funzionamento flottante

L'impiego flottante svincola completamente i bracci del sollevatore permettendone il libero movimento, con l'attrezzo gravante sul terreno. Viene generalmente usato nelle operazioni di rincalzatura, fresatura e per tutti quegli attrezzi che devono seguire il profilo del terreno.
– Portare la leva di controllo sforzo B a fine corsa indietro e la leva controllo posizione A a fine corsa in avanti.
– Sollevare ed abbassare l'attrezzo agendo solo sulla leva di controllo posizione A.

Effort contrôlé

Dans ce mode d'utilisation, le relevage maintient automatiquement constant l'effort de traction demandé au tracteur, en évitant des surcharges au moteur et en limitant les patinages à des valeurs minimes.
La profondeur atteinte par l'outil au travail est proportionnelle à la consistance du terrain; si ce dernier est homogène, la profondeur reste constante. Les outils employés sont généralement dépourvus de roue de jauge, patins ou autres organes d'appui au sol (charrues à versoir, charrues à disque, herses, cultivateurs de tous genres, etc.).
– Amener le levier de contrôle de position A tout en arrière.
– Terrer l'outil à la profondeur voulue en abaissant le levier B.
– Soulever l'outil à la fin de chaque raie avec le levier B.

Fonctionnement flottant

L'utilisation flottante dégage tout à fait les bras du relevage, de manière que l'outil peut grever librement sur le terrain avec son propre poids. Ce mode d'utilisation est particulièrement utile pour les opérations de buttage et de fraisage, et pour tous les outils qui doivent suivre le profil du terrain.
– Amener le levier de contrôle d'effort B tout en arrière et le levier de contrôle de position A tout en avant.
– Soulever et abaisser l'outil en n'agissant que sur le seul levier de contrôle de position A.

Draft control

When in this condition, the lifter will automatically keep steady the pull required of the tractor, thus preventing any engine overload and reducing skidding to a minimum.
In operation, the depth reached by the implement is in proportion to soil consistency. On homogeneous grounds, working depth will remain constant.
The implements in general use have no depth-controlling wheels skids or other devices resting on the ground (moldboard plows, disk plows, harrows, cultivators of alla kinds, etc.).

- Shift lever A controlling implement position all the way back.
- Sink in implement to the desired depth by lowering lever B.
- On completing each pass, raise the implement by means of lever B.

Floating operation

When in this condition, lift links are completely disengaged and move freely, the implement resting on the ground. This condition is generally used in ridging and rotovating, and whenever using an implement which is to follow the ground contour.

- Shift draft control lever B all the way back, and position control lever A all the way forward.
- Implement should be raised and lowered by actuating position control lever A only.

Sistema de precisión

En esta condición de empleo, el elevador mantiene automáticamente constante el esfuerzo de tracción que se pretende del tractor, evitando excesivos esfuerzos al motor y conteniendo los patinamientos dentro de limites muy bajos.
Durante el laboreo, la profundidad a que llega el apero es proporcional a la consistencia del terreno, y si el terreno es homogéneo, la profundidad permanece constante.
Los útiles generalmente usados carecen de ruedas de apoyo, patines u otros tipos de apoyos sobre el terreno; arados de vertedera y de discos, gradas, cultivadores de todas clases, etc.

- Eche atrás a tope la palanca de selección A;
- hinque el apero hasta la profundidad deseada echando abajo la palanca B;
- al final de cada pasada levante el apero con la palanca B.

Sistema flotante

Mediante este sistema los brazos del elevador quedan completamente libres permitiendo su libre movimento, con el útil apoyado sobre el terreno.
En general se usa en labores de aporcado, fresadura y para con todos aquellos aperos que deben seguir el perfil del terreno.

- Eche atrás a tope la palanca de selección B, y adelante a tope la palanca A.
- levante y baje el apero accionando tan sólo la palanca A.

Regelung nach Zugwiderstand

Wenn diese Regelung vorgewählt wird, sorgt der Kraftheber während der Arbeit für die Gleichhaltung der vom Schlepper aufzubringenden Zugkraft. Dadurch wird eine übermässige Motorbelastung und auch ein schädlicher Radschlupf vermieden.
Die Arbeitstiefe ändert sich mit dieser Regelung je nach dem Bodenwiderstand. Bei homogener Bodenart bleibt die Arbeitstiefe konstant. Diese Regelung erfordert im allgemeinen Arbeitsgeräte ohne Stützräder, Kufen und sonstige Vorrichtungen zu ihrer Abstützung auf dem Boden (Pflüge mit Streichblech, Scheibenpflüge, Eggen, Kultivatoren aller Arten usw.).

- Den Handhebel A für Lageregelung ganz nach hinten verstellen.
- Arbeitsgerät durch Verstellung des Hebels B nach vorn in den Boden einstechen.
- Das Ausheben des geräs am Ende jedes Durchgangs ist mit dem Hebel B zu steuern.

Schwimmstellung

Diese Stellung (nichtregelnder Kraftheber) kommt dann in Frage, wenn das Gerät einfach geschleppt werden soll (Lenker vollkommen frei), so z.B. beim Einsatz von Häufelgeräten, Bodenfräsen und im allgemeinen von Geräten, die dem Bodenprofil folgen sollen.

- Den Hebel B für Regelung nach Zugwiderstand ganz nach hinten und den Hebel A für Lageregelung ganz nach vorn verstellen.
- Ausheben und Senken des Geräts sind dann mit dem Hebel A für Lageregelung zu steuern.

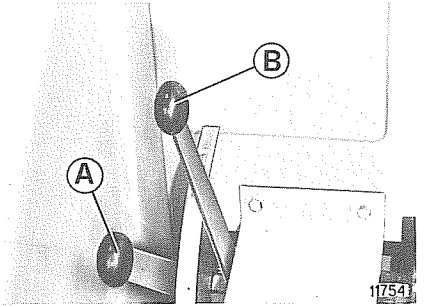

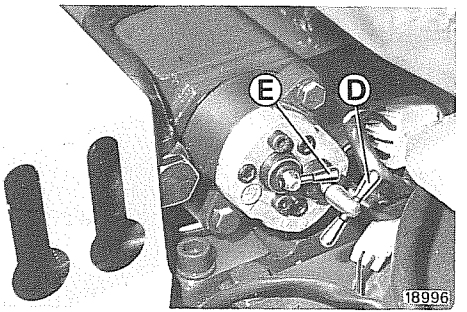

Regolazione mista

Questo tipo di funzionamento si ottiene agendo opportunamente sulle leve dello sforzo e della posizione, ed è utile quando non si vuole che l'attrezzo si sollevi oltre una certa altezza precedentemente stabilita.

– Spostare la leva A e posizionare l'attrezzo all'altezza desiderata al di fuori del terreno;
– interrare l'attrezzo abbassando la leva B.
– alla fine di ogni passata sollevare l'attrezzo utilizzando la leva B; l'attrezzo uscirà dal terreno e si bloccherà all'altezza precedentemente stabilita e controllata dalla leva A.

Regolazione velocità dei bracci del sollevatore

È possibile regolare la velocità di discesa dell'attrezzo avvitando il registro D del cassetto distributore.

⚠ Avvitandolo completamente si ottiene il blocco in alto dell'attrezzo; una sicurezza in più nei trasporti su strada per evitare l'abbassamento dovuto all'azionamento accidentale delle leve.

Réglage mixte

Ce genre de fonctionnement s'obtient agissant opportunément sur les leviers de l'effort et de la position, et il est utile lorsque l'on ne veut pas que l'outil se soulève outre une certaine hauter établie précédemment:

– Déplacer le levier A et placer l'outil à la hauter désirée en dehors du terrain;
– enfouir l'outil abaissant le levier B;
– à la fin de chaque passage, soulever l'outil utilisant le levier B; l'outil sortira du terrain et se bloquera à la hauter établie précédemment et contrôlée par le levier A.

Réglage de la vitesse des bras de relevage

Il est possible de régler la vitesse de descente de l'outil en vissant le dispositif D du tiroir de relevage.

⚠ Le vissage à fond bloque l'outil en haut, ce qui constitue une sécurité en plus dans les transports sur route, la descente de l'outil à la suite du déplacement accidentel des leviers n'étant plus possible.

Combined operation

This kind of operation is obtained acting on the draft and position levers, and is useful when we don't want that the implement arises over a previously established height.
- Shift lever A and place the implement to the desired height out of the earth;
- sink in the implement by lowering lever B;
- at the end of each passage, lift the implement using lever B; the implement will come up from earth and will block in previously established raised position, controlled by lever A.

Adjusting lift links speed

Lowering speed of implement can be set by screwing in adjuster D of the main control valve.

⚠ If screwed fully in the implement is blocked in raised position, an added safety feature during road transfers to prevent implement lowering caused by accidental shifting of levers.

Regulación mista

Este tipo de funcionamiento se obtiene obrando en tiempo oportuno sobre las palancas del esfuerzo y de la posición, y es útil cuando no se quere que el apero se levante además de una altura precedentemente establecida.
- Muera la palanca A y posicionar el apero en la altura deseada fuera del terreno.
- Enterrar el apero bajando la palanca B.
- Al final de cada pasada levantar el apero utilizando la palanca B: el apero se levanterá parandose en la altura precedentemente establecida y controlada per la palanca A.

Regulación de las barras inferiores del elevador

La velocidad de descenso de útil puede regularse enroscando el registro D del distribuidor.

⚠ Al enroscarlo a tope se consigue bloquear el útil en la posición más alta: un seguro más en los transportes por carretera para prevenir el peligro de caída debido al accionamiento fortuito de las palancas.

Mischregelung

Man erreicht diese Arbeitsweise mit angebrachter Handlung der Positionierung-und Krafthebel, und sie ist sehr nützlich wenn man den Anbauteil höher als die bestimmte Höhe bringen möchte.
- Hebel A verstellen und Anbauteil aussen Boden bis zue gewünschten Höhe positionieren;
- mit Habel B den Anbauteil vergraben;
- nach jeder Arbeitsphare, den Anbauteil mit Hebel B erhöhen; der Anbauteil hebt sich aus und bleibt in der vorher mit Hebel A festgestellten Höhe.

Einstellung der Senkgeschwindigkeit der Hubarme

Hierzu dient die Einstellschraube D auf dem Steuerschieber.

⚠ Bei vollkommen angezogener Einstellschraube wird das Arbeitsgerät in hochgezogener Stellung blockiert, was bei Strassenfahrt erforderlich ist, um zu vermeiden, dass das Gerät bei zufälliger Betätigung eines Steuerhebels nach untem kommt.

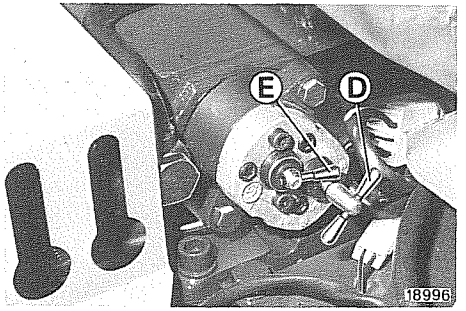

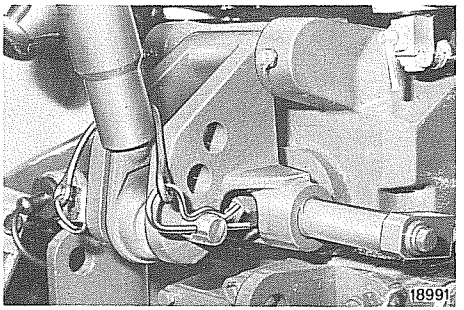

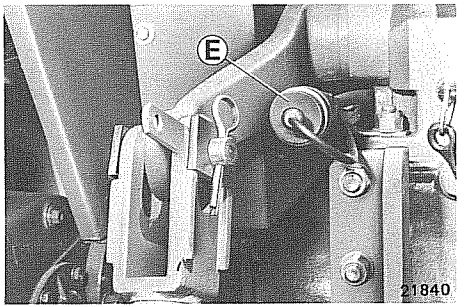

Regolazione della sensibilità

Il registro E posto sul cassetto distributore consente la regolazione della sensibilità di intervento del 3° punto: ruotando in senso orario si ottiene la massima sensibilità; in senso antiorario la sensibilità diminuisce.
Se non fosse sufficiente la regolazione ottenuta con il registro E e si volesse aumentare ulteriormente la sensibilità, spostare il 3° punto in uno dei fori inferiori; per diminuirla spostarlo invece in uno dei fori superiori. La trattrice è dotata di un attacco rapido E per scarico olio idraulico direttamente nel serbatoio (senza pressione).

Réglage de la sensibilité

Le dispositif E placé sur le tiroir du distributeur règle la sensibilité d'intervention du 3ème point: la rotation dans le sens horaire permet d'obtenir une sensibilité maximum, cette même sensibilité diminuant dans le sens anti-horaire. Au cas où le réglage obtenu à travers le dispositif E ne serait pas suffisant et l'on voudrait encore augmenter la sensibilité, déplacer le 3ème point dans l'un des trous inférieurs; pour diminuer la sensibilité, le déplacer dans l'un des trous supérieurs.
Le tracteur est pourvu d'une attache rapide E pour décharger l'huile hydraulique directement dans le réservoir (sans pression).

Sensitivity adjustment

Register E located on the distributor box is used to adjust to working sensitivity of the 3rd hitch point: rotate it clockwise for maximum sensitivity and counterclockwise to reduce it.
If the adjustment obtained by means of register E is not sufficiente and you wish to increase sensitivity to a greater extent, move the 3rd hitch point in to one of the lower holes; in order to decrease sensitivity instead move it into one of the upper holes.
The tractor is equipped with a quick-connection E to directly discharge hydraulic oil in the tank (without pressure).

Reglaje de la sensibilidad

El tornillo de ajuste E puesto sobre la caja de distribución permite la regulación de la sensibilidad de intervención del tercer punto; girando hacia la derecha se obtiene la máxima sensibilidad, hacia la izquierda la sensibilidad disminuye.
Si no fuera suficiente la regulación obtenida con el tornillo de ajuste E y se quisiera aumentar ulteriormente la sensibilidad, es necesario llevar el 3er punto a uno de los agujeros inferiores; para disminuirla lo mueva en vez a uno de los agujeros superiores.
El tractor es equipado de un engache rapido E para descargar el eceite hidraúlico directamente en el depósito (sin presión).

Feineinstellung der empfindlichkeit

Das am Verteilerkasten angeordnete Register E gestattet die Feineinstellung für das Eingreifen des 3. Punktes: nach rechts wird die maximalse Empfindlichkeit eingestellt; nach links gebreht reduziert sich die Empfindlichkeit.
Sollte die mit Register E erreichte regulierung unzureichend sein und die Empfindlichkeit soll weiter erhöht werden, ist der 3. Punkt in eine der unteren Bohrungen zu verstellen; zur Reduzierung der Empfindlickeit ist dagegen der 3. Punkt in eine der oberen Bohrungen zu verstellen.
Für den Abfluß des Hydrauliköles direkt im Kraftstoffbehälter (ohne Druck), ist der Schlepper mit einem Schnellverschluß E ausgerüstet.

LARGHEZZE E CARREGGIATE

Variando la posizione del disco ruota sulla flangia, è possibile ottenere 3 carreggiate di diversa ampiezza sia sull'asse anteriore che su quello posteriore.
È possibile ottenere una quarta carreggiata, più ampia, girando le flange sui relativi mozzi.

Avvertenza *- Nell'effettuare la regolazione delle carreggiate, fare attenzione ad orientare le costole dei pneumatici nel senso di rotazione in marcia avanti, indicato anche da una freccia posta sul fianco del pneumatico stesso.*

LARGEURS ET VOIES

En modifiant la position du voile sur le flasque il est possible d'obtenir 3 voies différentes tant sur l'essieu avant que sur l'essieu arrière.
Une quatrième voie, de largeur plus grande, est réalisable en faisant tourner les flasques sur les moyeux correspondants.

Nota *- Durant le réglage des voies, veiller à orienter les nervures des pneumatiques dans le sens de rotation en marche avant, indiqué également par une flèche figurant sur l'enveloppe des pneus.*

WIDTHS AND TRACKS

By varying the position of wheel disc or the flange, 3 tracks of different width car be obtained both on front and rear axle. A fourth wider track can be obtained by rotating the flanges or the corresperding hubs.

Warning *- During track adjustment take care to position tyre ribs in the forward gear direction of rotation indicated by an arrow or tyre sidewall.*

ANCHOS Y VÍAS

Variando la posición del disco rueda sobre la brida es posible obtener 3 vías de diversa anchura sea sobre el eje anterior que sobre el posterior. Es posible obtener una cuarta vía, más ancha, girando las bridas sobre los relatious cubos.

Advertencia *- Al efectuar la regulación de las vías, ponga atención a orientar las nervaduras de los neumáticos en el sentido de rotación en marche adelante, inicado también por una flecha puesta sobre el lado del mismo neumático.*

SPURWEITE UND -BREITE

Durch Positionsverstellung der Radscheibe am Flansch sind drei Spurweiten verschiedener Breite sowohl auf der Vorder- als Hinterachse erzielbar.
Eine vierte, noch größere Spurbreite wird durch Verdrehen der Flansche an den entsprechenden Naben erreicht.

Achtung *- Beim Druchführen der Spurweiteneinstellung müssen die Reifenrippen in Drehrichtung für Vorwärtsfahrt gerichtet werden. Am Reifen selbst zeigt ein Pfeil diese Richtung an.*

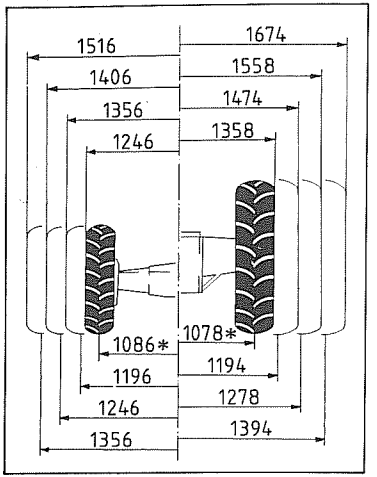

Ruote anteriori: 6.00 × 16" (larghezza pneumatico 160 mm)
Roues avant: 6.00 × 16" (largeur pneumatique 160 mm)
Front wheels: 6.00 × 16" (tyre width 160 mm)
Ruedas anteriores: 6.00 × 16" (ancho del neumático 160 mm)
Vorderräder: 6.00 × 16" (Reifenbriede 160 mm)

Ruote posteriori: 11.2R × 24" (larghezza pneumatico 280 mm)
Roues arrière: 11.2R × 24" (largeur pneumatique 280 mm)
Rear wheels: 11.2R × 24" (tyre width 280 mm)
Ruedas posteriores: 11.2R × 24" (ancho del neumático 280 mm)
Hinterräder: 11.2R × 24" (Reifenbriede 280 mm)

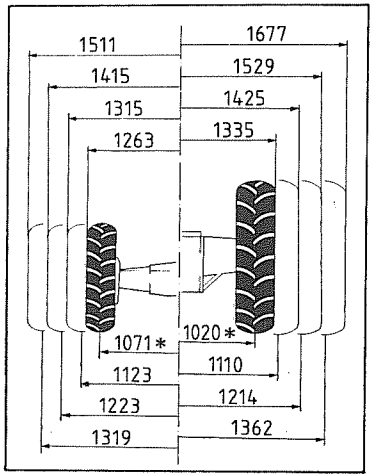

Ruote anteriori: 7.00 × 12" (larghezza pneumatico 192 mm)
Roues avant: 7.00 × 12" (largeur pneumatique 192 mm)
Front wheels: 7.00 × 12" (tyre width 192 mm)
Ruedas anteriores: 7.00 × 12" (ancho del neumático 192 mm)
Vorderräder: 7.00 × 12" (Reifenbriede 192 mm)

Ruote posteriori: 12.4R × 20" (larghezza pneumatico 315 mm)
Roues arrière: 12.4R × 20" (largeur pneumatique 315 mm)
Rear wheels: 12.4R × 20" (tyre width 315 mm)
Ruedas posteriores: 12.4R × 20" (ancho del neumático 315 mm)
Hinterräder: 12.4R × 20" (Reifenbriede 315 mm)

(*) Versione base
Version standard
Standard version
Versión base
Grundmass

ZAVORRATURE

Quando gli sforzi di trazione richiesti al trattore sono elevati, le ruote motrici possono slittare per insufficiente aderenza al terreno, causando perdite di potenza e di velocità, maggiore consumo di combustibile ed usura precoce dei pneumatici. In queste condizioni è consigliabile zavorrare il trattore in funzione dell'attrezzo applicato.
Soltanto in condizioni particolarmente gravose (arature a grosse profondità), è possibile zavorrare il trattore riempiendo i pneumatici posteriori di acqua.

Zavorratura assale anteriore

Con piastre di ghisa, di 31 kg ciascuna.

LESTAGE

Quand les efforts de traction demandés au tracteur sont élevés, les roues motrices peuvent patiner faute d'adhérence au sol, ce qui provoque des pertes de puissance et de vitesse, une plus grande consommation de carburant et une usure prématurée des pneumatiques. Dans ces conditions il y a lieu de lester le tracteur en fonction de l'outil attelé.
Seulement dans des conditions particulièrement sévères (labourage à grande profondeur) il est possible de lester le tracteur par remplissage des pneus arrière avec de l'eau.

Lestage de l'essieau avant

Par des plaques en fonte, 31 kg chacune.

TRACTOR BALLASTING

When the pull required of the tractor is high, driving wheels are likely to skid due to inadequate ground adhesion, thus causing a drop in power and speed, higher fuel consumption, and premature wear of tyres. If so, tractor ballasting is recommended, depending on the type of implement being used.
Only for particularly heavy jobs (deep plowing) can the tractor be ballasted by filling rear tyres with water.

Front axle ballasting

By means of 31 kg cast iron plates each.

LASTRE

Cuando se le imponen al tractor esfuerzos de tracción elevados, las ruedas posteriores pueden patinar por escasa adherencia sobre el terreno, causando pérdidas de potencia y velocidad, mayor consumo de combustible y prematuro desgaste de los neumáticos. En tal caso, es menester lastrar el tractor en atención al apero aplicado.
Tan sólo en situaciones muy penosas — araduras muy profundas — puede lastrarse el tractor llenando los neumáticos con agua cada una.

Lastrado del eje delantero

Aplique placas de fundición de 31 kg.

BELASTUNGSGEWICHTE

Wenn vom Schlepper hohe Durchzugskräfte abverlangt werden, kann es vorkommen, dass die Triebräder infolge mangelnder Bodenhaftung rutschen und durchdrehen, was Leistungs- und Geschwindigkeitsverluste sowie erhöhten Kraftstoffverbrauch und Reifenverschleiss bedeutet. In diesen Fällen ist es ratsam, den Schlepper je nach dem angebauten Gerät zusätzlich zu belasten.
Nur bei weitgehend erschwerten Arbeitsbedingungen (z.B. Tiefpflügen) ist es zulässig, die hinteren Räder durch Wasserfüllung ihrer Reifen zusätzlich zu belasten.

Frontballast

Gusseisenplatten von je 31 kg.

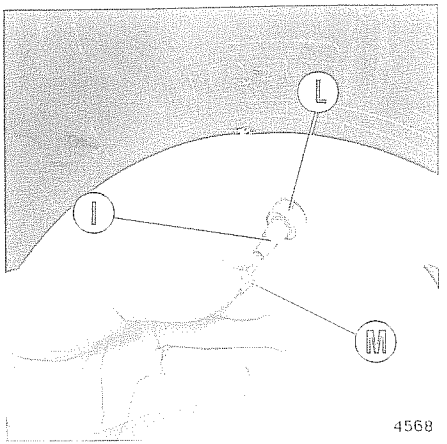

Zavorratura ad acqua

Per riempire con acqua i pneumatici eseguire le seguenti operazioni:
- sollevare la ruota da terra e portare la valvola di gonfiaggio I nella posizione più alta;
- svitare di qualche giro il dado di fissaggio L, togliere l'elemento mobile della valvola I tramite l'apposito cappuccio M ed attendere che il pneumatico si sgonfi;
- con un tubo di gomma di diametro appropriato, collegare la valvola I ad una presa d'acqua, aprire il rubinetto e, di tanto in tanto, distaccare il tubo dalla valvola per consentire la fuoriuscita dell'aria;
- quando l'acqua fuoriesce dalla valvola I il pneumatico è riempito per circa 3/4;
- riavvitare l'elemento mobile tolto precedentemente e completare il gonfiaggio ad aria sino alla pressione di 1,2 bar);
- bloccare il dado di fissaggio L sul cerchio ed avvitare il cappuccio M della valvola.

Per scaricare l'acqua dai pneumatici:
- sollevare la ruota da terra e portare la valvola di gonfiaggio I nella posizione più bassa;
- svitare di qualche giro il dado di fissaggio L, togliere l'elemento mobile della valvola I tramite l'apposito cappuccio M ed attendere che fuoriesca l'acqua dal pneumatico;
- riavvitare l'elemento mobile, completare il gonfiaggio ad aria, bloccare il dado di fissaggio L e infine avvitare il cappuccio M.

⚠ ***Avvertenza*** *- Zavorrare il trattore solo se necessario e con i sistemi da noi prescritti. Quando esistono pericoli di congelamento, anziché usare acqua pura, usare una soluzione anticongelante.*

Lestage à l'eau

Pour remplir les pneumatiques avec de l'eau, procéder comme suit:
- soulever la roue du sol et amener la valve de gonflage I en haut;
- desserrer de quelques tours l'écrou de fixation L, enlever l'élément mobile de la valve I à l'aide du chapeau M et attendre que le pneu soit dégonflé;
- relier la valve I à une prise d'eau avec un tuyau en caoutchouc de diamètre convenable, ouvrir le robinet et, de temps en temps, débrancher le tuyau de la valve afin de permettre la sortie de l'air;
- quand l'eau s'échappe de la valve I, le pneu est rempli à 3/4 environ;
- revisser l'élément mobile dans la valve et completer le gonflage à l'air (à la pression de 1,2 bar);
- bloquer l'écrou de fixation L sur la jante et visser le chapeau M de la valve.

Pour évacuer l'eau des pneumatiques:
- soulever la roue du sol et amener la valve de gonflage I en bas;
- desserrer de quelques tours l'écrou de fixation L, enlever l'élément mobile de la valve I à l'aide du chapeau M et attendre que l'eau sorte du pneu;
- revisser l'élément mobile, compléter le gonflage à l'air, bloquer l'écrou de fixation L et visser finalement le chapeau M en place.

⚠ ***Nota*** *- Ne lestez le tracteur que lorsque cela est nécessaire et seulement avec les systèmes indiqués par nous. Quand il existe le danger de gel, utiliser une solution antigel au lieu de l'eau pure.*

Water ballasting

To fill tyres with water, proceed as follows:
- Lift the wheel above ground and turn to bring inflation valve I to top position.
- Loosen nut L a few turns, remove core of valve I by means of cap M and wait for the tyre to deflate.
- Connect valve I to a water tap by means of a suitable-diameter hose, open the tap and every now and then take the hose from valve to let the air out.
- When water comes out of valve I, the tyre is approx. 3/4 full.
- Screw up the core removed earlier and inflate with air to reach a pressure of 1.2 bar.
- Lock nut L onto the rim and screw on valve cap M.

To discharge water from tyres, proceed as follows:
- Lift the wheel above ground and turn to bring inflation valve I lowermost.
- Screw in the core removed earlier and inflate with air. Tighten nut L and screw on cap M.

⚠ *Warning - Tractors should be ballasted only if necessary, following the recommended procedure. Whenever a risk of freezing exists, use an antifreeze rather than pure water.*

Lastrado con agua

El procedimiento para llenar los neumáticos con agua es el siguiente:
- levante la rueda en el aire y disponga la válvula de inflado I en su posición más alta;
- afloje algunas vueltas la tuerca de fijación L, quite el obús de la válvula I por medio de la capucha M y espere que el neumático se desinfle;
- empalme una manguera de diámetro apropiado, por un lado en la válvula I y por otro en un grifo, abra éste y de vez en cuando separe el tubo de la válvula para facilitar la salida del aire;
- cuando sale el agua por la válvula I, el neumático está lleno al 75%;
- coloque el obús y complete el inflado con aire hasta la presión de 1,2 bar;
- apriete la tuerca de fijación L a la llanta y coloque la capucha M de la válvula.

Para vaciar el agua de los neumáticos:
- levante la rueda en el aire y disponga la válvula de inflado I en su posición más baja;
- afloje unas vueltas la tuerca L, quite el obús de la válvula I por medio de la capucha M y espere que se salga el agua del neumático;
- coloque el obús, infle el neumático con aire, apriete la tuerca de fijación L y termine colocando la capucha M.

⚠ *Advertencia - Lastre el tractor sólo cuando sea indispensable y sólo con los sistemas que acabamos de explicar. En épocas de heladas, en lugar de agua, puede usar una mezcla incongelable.*

Wasserfüllung der Reifen

Bei der Wasserfüllung der Reifen ist wie folgt zu verfahren:
- Rad hochheben und Schlauchventil I in oberste Stellung bringen.
- Überwurfmutter L einige Umdrehungen lockern und Ventileinsatz I mit Hilfe der Kappe M herausschrauben. Luft aus dem Reifen entweichen lassen.
- Schlauchventil I mit einem Gummischlauch geeigneten Durchmessers mit einer Wasserleitung verbinden, dann Leitungshahn aufdrehen. Von Zeit zu Zeit den Gummischlauch vom Ventil abziehen, damit die restliche Luft aus dem Reifen entweichen kann.
- Sobald aus dem Schlauchventil I nur Wasser austritt, ist der Reifen um ca. 3/4 mit Wasser gefüllt.
- Den Ventileinsatz wieder einschrauben, dann Reifen mit dem vorgeschriebenen Luftdruck von 1,2 bar aufpumpen.
- Überwurfmutter L an der Radfelge fest anziehen und Ventilkappe M aufschrauben.

Beim Entleeren der wassergefüllten Reifen ist wie folgt zu verfahren:
- Rad hochheben und Schlauchventil I in tiefste Stellung bringen.
- Überwurfmutter L einige Umdrehungen lockern und Ventileinsatz I mit Hilfe der Ventilkappe M herausschrauben. Wasser abfliessen lassen.
- Ventileinsatz wieder einschrauben, Reifen mit dem vorgeschriebenen Luftdruck aufpumpen, dann Mutter L festziehen und Ventilkappe M aufschrauben.

⚠ *Achtung - Schlepper nur wenn erforderlich und wie von uns vorgeschrieben zusätzlich belasten. Wenn Frostgefahr besteht, ist in die Reifen statt reines Wasser eine frostsichere Lösung einzufüllen.*

MANUTENZIONE - PULIZIA - LUBRIFICAZIONE

ENTRETIEN - NETTOYAGE - GRAISSAGE

MAINTENANCE - CLEANING - LUBRICATION

CUIDADOS - LIMPIEZA - ENGRASE

WARTUNG - REINIGUNG - SCHMIERUNG

Dopo ogni impiego su terreni particolarmente polverosi o fangosi procedere ad una accurata pulizia della macchina.
Dopo ogni lavaggio procedere ad una accurata lubrificazione della macchina. Grasso ed olio evitano la formazione di ossidi e favoriscono lo scorrimento delle parti che lavorano in accoppiamento.

Importante *- Non alterare la messa a punto dell'apparato di iniezione. Le piombature possono essere rimosse solo da personale autorizzato: la rimozione dei piombi da parte di altri esonera la Casa da qualsiasi responsabilità agli effetti della garanzia.*

Après toute utilisation du tracteur sur des terrains particulièrement poussiéreaux ou boueux, le nettoyer soigneusement.
Après chaque lavage, lubrifier soigneusement la machine. La graisse et l'huile empêchent la formation d'oxydes et favorisent le glissement des pièces accouplées.

Important *- Ne pas altérer la mise au point de l'équipement d'injection. Les plombs de scellement peuvent être enlevés seulement par le personnel autorisé, autrement le Constructeur est dégagé de toutes responsabilités aux effets de la garantie.*

After operation on dusty or muddy terrain, the machine should be thoroughly cleaned. After each wash, lubricate the machine with care. Oil and grease prevent the formation of rust and facilitate sliding of coupled parts.

Important *- Do not alter the setting of the injection system. The seals must only be removed by authorized persons; if they are removed by anyone else, the manufacturers will accept no responsibility nor honour warranty.*

Después de cada faena sobre terrenos muy polvorosos o fangosos, hay que hacer una cuidadosa limpieza de la máquina.
Después de cada lavado engrase bien la máquina. La grasa y el aceite previenen la formación de óxidos y favorecen el movimiento de las piezas que trabajan en contacto.

Importante *- No alterar la puesta en punto del aparato de inyección. Los plomos deben ser eliminado sólo por personal autorizado; la eliminación de dichos plomos por parte de terceros exonera a la Casa constructora de cualquier responsabilidad a los efectos de la garantía.*

Nach jedem Einsatz in Gebieten mit schlammigem Boden oder wo viel Staub erzeugt wird, muss die Maschine gründlich gereinigt werden.
Nach jedem Waschvorgang ist der Schlepper sorgfältig zu schmieren. Fett und Oel unterbinden Rostbildung und begünstigen das Gleiten der Verbindungsteile.

Wichtig *- Die Einspritzanlage nur von Fachpersonal warten und einstellen lassen. Die Plomben dürfen nur durch das hierzu berechtigte Personal entfevnt werden: das Entfernen der Plomben durch andere enthebt den Hersteller jeder Gewährleistung.*

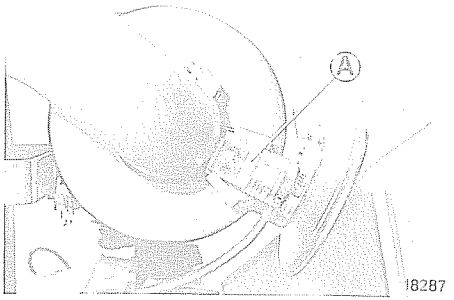

MOTORE: vedere libretto istruzioni motore.

Giornalmente: controllare il valore di intasamento del filtro aria mediante l'apposito indicatore A situato sul tubo di aspirazione motore-filtro.
Quando la zona visibile dell'indicatore è quasi completamente rossa è necessario pulire il filtro, operazione comunque da effettuare ogni qualvolta si accende l'apposita spia di controllo sul cruscotto.

MOTEUR: voir notice du moteur.

Tous les jours: contrôler la valeur de colmatage du filtre à air moyennant l'indicateur A placé sur le conduit d'admission moteur-filtre.
Quand la plage visible de l'indicateur est presque entièrement rouge, il faut nettoyer le filtre; cette opération sera effectuée en tout cas chaque fois que la lampe témoin d'engorgement au tableau de bord s'allume.

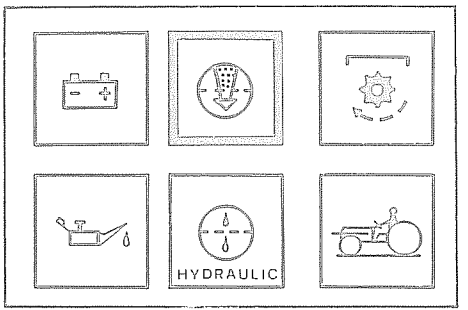

Ogni settimana: per modello 3050 scaricare la polvere dalla valvola in gomma B premendo alcune volte sulla stessa nel senso indicato dalle frecce.
Per modello 3445 vedere libretto istruzioni motore.

Toutes les semaines: pour mod. 3050 appuyer à plusieurs reprises sur la valve en caoutchouc B, dans le sens indiqué par les flèches, afin d'en éliminer la poussière.
Pour le modèle 3445, voir la noticie du moteur.

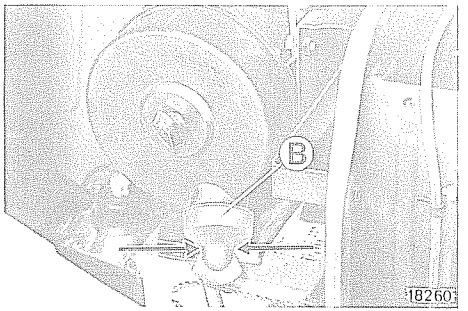

ENGINE: see instruction booklet.

Every day: check air filter clogging level by means of the special indicator located on engine-filter intake pipe.
When the red signal practically fills the window filtering element should be cleaned. In any case, cleaning is essential whenever the warning indicator on tractor dashboard lights up.

Every week: for mod. 3050 discharge dust rom rubber valve B by squeezing it several times in the direction shown by the arrows. For mod. 3445, please see engine instruction booklet.

MOTOR: consulte el manual de instrucciones del motor.

Diariamente: controle el índice de obstrucción del filtro de aire, mediante el indicador A montado en el tubo de aspiración entre el motor y el filtro.
Cuando la zona visible del indicador es poco menos que completamente roja, limpie el filtro, cosa que también debe hacer cada vez que se enciende el respectivo testigo en el cuatro de a bordo.

Semanalmente: para mod. 3050 elimine el polvo acumulado en la válvula de goma B, apretando varias veces la misma en el sentido indicado por las flechas.
Para mod. 3445 consutte el manual de instrucciones del motor.

MOTOR: S. Handbuch mit Betriebsanweisungen.

Tägliche: Kontrolle Luftfilter auf Verstopfung prüfen mittels Anzeige A auf dem Ansaugrohr Motor-Filter.
Wenn der rote Kolben im Anzeiger fast vollkommen sichtbar ist, muss der Luftfilter gereinigt werden, was auch jedesmal erforderlich ist, wenn die zugehörige Warnleuchte auf dem Armaturenbrett aufleuchtet.

Wöchentliche: für Mod. 3050 Kontrolle das Gummiventil in der vom Pfeil angezeigten Richtung mehrere Male drücken, um den angesammelten Staub abzulassen.
Für Mod. 3445 siehe Bedienung und Instandhaltung des Motores.

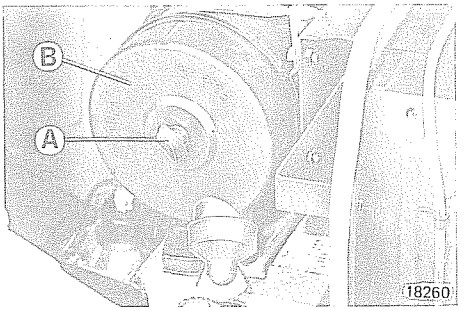

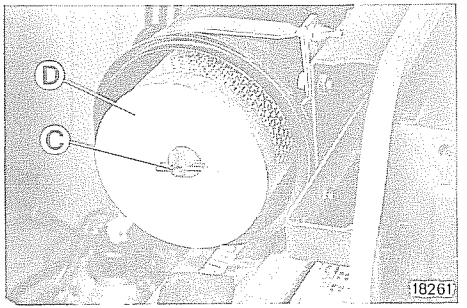

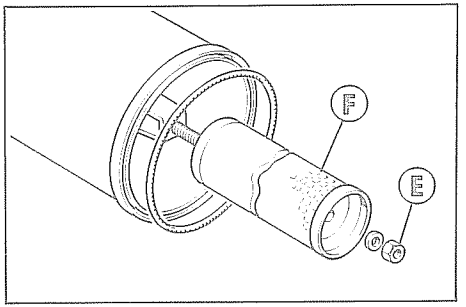

Pulizia della cartuccia filtrante:

Svitare la vite a galletto A e togliere il coperchio B.
Svitare la vite a galletto C, estrarre la cartuccia filtrante D e pulirla con un getto d'aria secca ad una pressione inferiore a 6,9 bar (7 kg/cm^2) diretto dall'interno verso l'esterno.

***Avvertenza** - Non pulire mai la cartuccia battendola su una superficie dura.*

Sostituire annualmente la cartuccia filtrante D oppure quando presenta fessurazioni.
Ogni 3 pulizie della cartuccia filtrante D oppure ogni 400 ore di lavoro sostituire la seconda cartuccia filtrante F dopo aver svitato il dado E.

***Avvertenza** - All'atto del rimontaggio, pulire con uno straccio la parte interna del filtro e posizionare il coperchio B in modo che la valvola in gomma risulti nella posizione più bassa.*

Nettoyage da la cartouche filtrante

Dévisser la vis papillon A et déposer le couvercle B.
Dévisser la vis papillon C, extraire la cartouche filtrante D et la nettoyer avec un jet d'air sec à une presson inférieure à 6,9 bars (7 kg/cm^2), dirigé de l'intérieur vers l'extérieur.

***Nota** - Ne jamais nettoyer la cartouche en la secouant contre une surface dure.*

Remplacer la cartouche filtrante D tous les ans ou bien lorsqu'elle présente des fissures.
Tous les 3 nettoyages de la cartouche filtrante D ou bien toutes les 400 heures de travail, remplacer la deuxième cartouche filtrante F après avoir dévissé l'écrou E.

***Nota** - Lors du remontage, nettoyer avec un chiffon la partie intérieure du filtre et positionner le couvercle B de manière que la valve en caoutchouc se positionne vers le bas.*

Cleaning of filter cartridge:

Unscrew wing nut A and remove cover B.
Unscrew wing nut C, pull out filter cartridge D and clean it by means of a jet of dry air at a pressure not exceeding 6.9 bar (7 kg/sq.cm) blowing from inside out.

Warning - *Do not clean cartridge by hitting it against a hard surface.*
Replace filter cartridge D annually or whenever it displayes cracks.

Every three cleaning operations on cartridge filter D or else every 400 hours of operations, replace second filter cartridge F after unscrewing nut E.

Warning - *Before reassembly, clean the inner part of the filter with a rag. Position cover B so that the rubber valve will be in lower position.*

Limpieza del cartucho del filtro

Desenrosque el tornillo de aletas A y quite la tapa B.
Desenrosque el tornillo de aletas C, saque el cartucho D y límpielo con un chorro de aire seco, a una presión inferior a 6,9 bar (7 kgm/cm^2), dirigiéndolo desde dentro hacia fuera.

Advertencia - *No golpee nunca el cartucho contra una superficie dura para limpiarlo.*

El cartucho D debe sustituirse anualmente, o bien cuando presente hendiduras.
Cada 3 limpiezas del cartucho D, o bien cada 400 horas de trabajo, cambie el segundo cartucho F; para ello, desenrosque la tuerca E.

Nota - *Al motor nuevamente, limpie con un paño la parte interna del filtro y coloque la tapa B en modo que la válvula de goma resulte en la posición más baja.*

Reinigen des filtereinsatzes

Die Flügelmutter A ausschrauben und den Deckel B entfernen.
Die Flügelmutter C ausschrauben, den Filtereinsatz D herausziehen und mit einem Trockenluftstrom mit Druck unter 6,9 Bar (7 kg/cm^2) reinigen; Luftstrom von innen nach aussen richten.

Achtung - *Den Filtereinsatz nicht durch Aufschlagen auf eine harte Oberfläche reinigen.*

Einmal im Jahr ist der Filtereinsatz auszuwechseln, oder dann, wenn er Risse aufweist.
Nach 3x Filtereinsatzreinigen D, oder nach 400 Betriebsstunden, ist der Zweite Filtereinsatz F zu reinigen, wobei vorher die Mutter E abzuschrauben ist.

Achtung - *Beim Wiedereinbau ist der Filterinnenbereich mit einem Tuch zu reinigen, während der Deckel B so anzuordnen ist, daß das Gummiventil in unterster Stellung steht.*

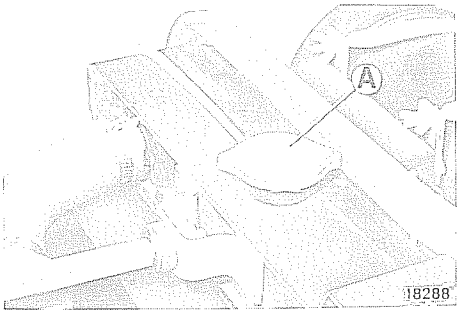

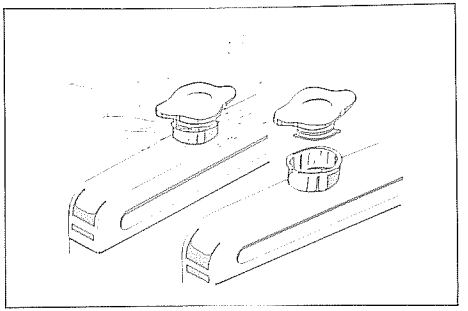

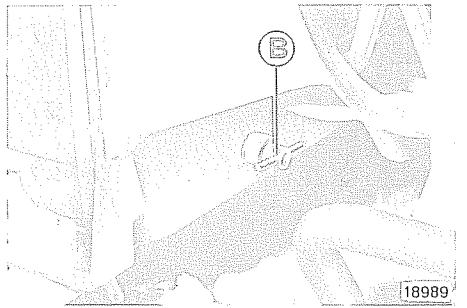

Per modello 3050

Giornalmente: verificare il livello del liquido di raffreddamento motore che deve essere a circa 2 cm dal bordo del bocchettone del tappo A.
Se necessario aggiungere acqua limpida e pulita o miscela anticongelante.

⚠ ***Avvertenza*** *- A motore caldo togliere il tappo nel seguente modo. Dopo avere fermato il motore, girare il tappo facendo attenzione di arrestarsi al primo fermo, lasciare scaricare la pressione poi rimuoverlo completamente.*

Miscela anticongelante permanente

Una miscela anticongelante consigliata per temperature esterne:
- fino a −35° C, è composta da 50% di acqua e 50% di prodotto anticongelante permanente
- fino a −25° C, è composta da 60% di acqua e 40% di prodotto anticongelante permanente.

Avvertenza *- La miscela può essere lasciata nel radiatore anche nel periodo estivo, ma deve essere sostituita ogni due anni.*

Per scaricare completamente la miscela dal radiatore agire sul rubinetto B.

Pour mod. 3050

Tous les jours: vérifier le niveau du liquide de refroidissement du moteur: il doi affleurer à environ 2 cm du bord de la goulotte du bouchon A.
Si nécessaire, ajouter de l'eau claire et propre ou un mélange antigle.

⚠ ***Nota*** *- Quand le moteur est chaud, enlever le bouchon de la façon suivante. Après avoir arrêté le moteur, tourner le bouchon faisant attention à ce qu'il s'arrête au premier cran, laisser décharger la pression, puis l'enlever complètement.*

Mélange antigel permanent

Mélange antigel conseillé pour les températures extérieures suivantes:
- jusqu'à −35° : 50% d'eau et 50% d'antigel permanent
- jusqu'à −25° C : 60% d'eau et 40% d'antigel permanent.

Nota *- Le mélange peut rester dans le radiateur même été, mais il doit être remplacé tous les deux ans.*

Pour décharger complètement le mélange du radiateur, agir sur le robinet B.

For mod. 3050

Every day: check engine coolant level which must be about 2 cm from the edge of filler plug A.
If necessary add clear, clean water or anti-freeze mixture.

⚠ ***Warning*** - *When the engine is hot, take away the plug in the following manner. When the engine first safety catch, let the pressure release and remove it completely.*

Permanent antifreeze mixture

Anti-freeze mixture recommended four outdoor temperatures:
- down to − 35° C use 50% water and 50% permanent antifreeze mixture.
- down to − 25° C use 60% water and 40% permanent antifreeze mixture.

Warning - *The mixture can be left in the radiator during the summer as well, but must be drained off and fresh mixture put in every two years.*

To completely release the mixture from the radiator, act on the cock B.

Para mod. 3050

Diariamente: compruebe el nivel del líquido de refrigeración del motor, que debe hallarse a unos 2 cm del borde de la boca del tapón A.
De ser preciso, añada agua limpia o mezcla anticongelante.

⚠ ***Advertencia*** - *Con motor caliente quitar el tapon en el modo seguiente: después haber parado el motor girar el tapon hasta el primer disparo, decar salir la presión y luego quitarlo totalmente.*

Mezcla anticongelante permanente

Una solución anticongelante aconsejada para temperaturas externas:
- hasta la temperatura de − 25°C, utilice al 60% de agua y el 40% de producto anticongelante permanente;
- hasta la temperatura de − 35°C, utilice el 50% de agua y el 50% de producto anticongelante permanente.

Advertencia - *La solución puede dejarse en el radiator también en el periodo de verano, per debe ser sustituida cada dos años.*

Para quitar totalmente la solucionen el radiator utilizar el grifo B.

Für Mod. 3050

Täglich durchzuführende Kontrollen: Kühlflüssigkeit des Motors kontrollieren; die Flüssigkeit muß bis ca. 2 cm vor die Einfüllöffnung des Verschlusses A reichen.
Falls erforderlich ist Frischwasser oder Frostschutzmittel nachzufüllen.

⚠ ***Achtung*** - *Bei warmem Motor den Verschluß wie folgt öffnen:*
Motor abstellen, Verschluß bis zur ersten Lücke drehen, Druck abblasen und Verschluß komplett öffnen.

Dauerfrostschutzmittel

Die empfohlene Frostschutzlösung besteht für die nachfolgenden Außentemperaturen aus:
- Bis − 35°C, bestehend aus 50% Wasser und 50% Dauerfrostschutzmittel
- Bis − 25°C, bestehend aus 60% Wasser und 40% Dauerfrostschutzmittel

Achtung - *Diese Flüssigkeit kann auch den Sommer über im Kühler bleiben, muß aber alle 2 Jahre ausgewechselt werden.*

Hahn B drehen um die Flüssigkeit des Kühlers komplett abfliessen zu lassen.

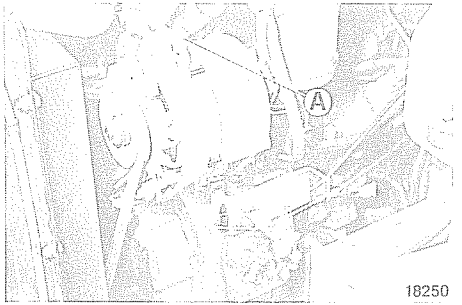

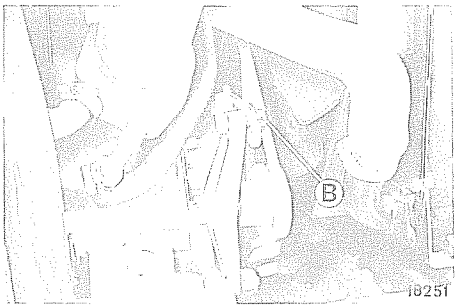

Per modello 3050

Ogni settimana verificare la tensione delle cinghie comando alternatore e pompa acqua.
Il cedimento delle cinghie deve essere di 10 ÷15 mm esercitando una pressione di circa 12 kg nella zona intermedia fra due pulegge.
Se necessita ripristinare la tensione, allentare il dado A, ruotare l'alternatore e quindi richiudere il dado.
Per la seconda cinghia allentare il dado B, ruotare il tenditore e quindi richiudere il dado.

***Avvertenza** - Non tendere eccessivamente le cinghie per non sovraccaricare il lavoro dei cuscinetti con conseguente rapida usura degli stessi.*

***Avvertenza** - Qualora si riscontrasse nelle cinghie un inizio di rottura provvedere alla loro immediata sostituzione.*

Pour le modèle 3050

Toutes les semaines, vérifier la tension des cuorroies de commande de l'alternateur et de la pompe à eau.
Lorsque l'on exerce une pression d'environ 12 kg dans la zone intermédiaire entre deux poulies, les courroies doivent fléchir de 10 à 15 mm.
S'il est nécessaire de rétablir la tension, desserrer l'écrou A, faire tourner l'alternateur puis resserrer l'écrou.
Pour la seconde courroie, desserrer l'écrou B, faire tourner le tendeur puis resserrer l'écrou.

***Nota** - Ne pas tendre excessivement les courroies: cela risquerait de surcharger le travail des roulements et de les user trop rapidement.*

***Nota** - Au cas où un commencement de rupture se vérifierait sur les courroies, les remplacer immédiatement.*

For mod. 3050

Every week: check tension of alternator and water pump belts.
Belt yielding must be from 10 to 15 mm when a pressure of about 12 kg is exerted halfway between two pulleys.
If tension must be adjusted, loosen nut A, rotate the alternator and then retighten the nut.
For the second belt, loosen nut B, rotate the idler and then tigthen the nut again.

Warning *- do not over-tighten belts to avoid overloading the bearings which would result in rapid wear o these parts.*

Warning *- if you detect any signs of incipient failure replace belts right away.*

Para mod. 3050

Semanalmente compurebe la tensión de las correas del alternador y de la bomba de agua.
Aplicando una presión de unos 12 kg en la zona intermedia entre dos poleas, las correas deben tener una flexión de 10 ÷ 15 mm.
Si hace falta, restablezca la correcta tensión, aflojando la tuerca A, haciendo girar el alternador y volviendo a apretar la tuerca.
Para la segunda correa, afloje la tuerca B, gire el tensor y vuelva a apretar la tuerca.

Advertencia *- No dé una tensión excesiva a las correas, porque ello aumentaría el esfuerzo de los rodamientos, con el consiguiente rápido desgaste de los mismos.*

Advertencia *- En cuanto observe un pequeño indicio de rotura de las correas, proceda inmediatamente a sustituirlas.*

Für Mod. 3050

Wöchentlich durchzuführende Kontrollen Riemenspannung der Drehstromlichtmaschine und Wasserpumpe.
Das Riemennachgeben darf bei einem Druck von ca. 12/kg im mittleren Bereich zwischen den Riemenscheiben 10-15 mm betragen.
Falls erforderlich sind die Riemen nachzuspannen, und zwar durch Lösen der Mutter A, durch Drehen der Lichtmaschine und anschließendes Festziehen der Mutter.
Für den zweiten Riemen ist die Mutter B zu lockern, der Riemenspanner zu drehen und die Mutter wieder anzuziehen.

Achtung *- Die Riemen dürfen nicht übermäßig gespannt sein, damit die Lager nicht überlastet werden und diese zu schnell vershleißen.*

Achtung *- Sollten die Riemen Rißbildungen aufweisen, dann sind diese sofort auszuwechseln.*

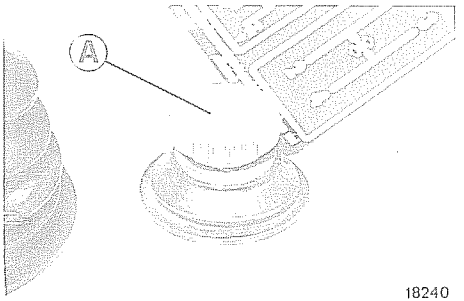

18240

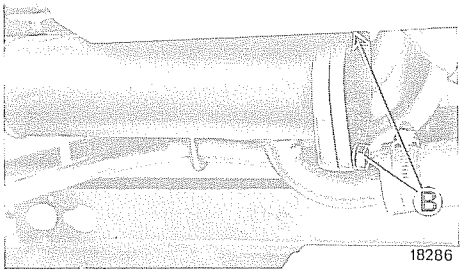

18286

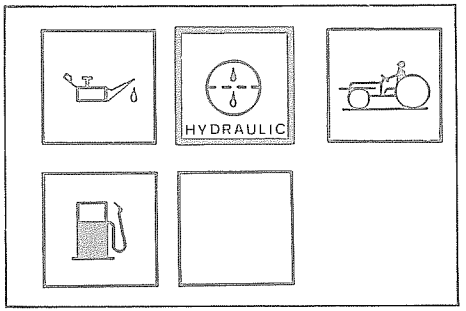

TRASMISSIONE, IMPIANTO IDRAULICO E IDROGUIDA

Ogni giorno: verificare il livello olio tramite il tappo A munito di asta, se necessario aggiungere olio tipo AGIP SUPER TRACTOR UNIVERSAL SAE 15W/40.

Avvertenza *- L'operazione deve essere eseguita a motore fermo, trattore in piano e sollevatore tutto abbassato.*

Ogni 400 ore di lavoro, oppure quando si accende la spia di segnalazione intasamento filtro impianto idraulico, pulire il filtro dell'impianto, togliere le viti B, estrarre il filtro e lavarlo con benzina, lasciarlo asciugare e rimontarlo.
Ad operazione ultimata ripristinare il livello dell'olio nell'impianto verificando tramite il tappo A.

Avvertenza *- Eseguire la pulizia del filtro dopo le prime 50-60 ore di lavoro.*

TRANSMISSION, INSTALLATION HYDRAULIQUE ET DIRECTION ASSISTEE

Tous les jours: vérifier le niveau de l'huile moyennant la jauge du bouchon A. Si nécessaire, ajouter de l'huile type AGIP SUPER TRACTOR UNIVERSAL SAE 15W/40

Nota *- Cette opération doit être effectuée avec moteur à l'arrêt, tracteur sur terrain plat et relevage entièrement baissé.*

Toutes les 400 heures de travail, ou bien lorsque le témoin signalant le colmatage du filtre de l'installation hydraulique s'allume, nettoyer le filtre. A cet effet, déposer les vis B, extraire le filtre et le laver à l'essence, puis le faire sécher et le remonter.
A la fin de cette opération, rétablir le niveau de l'huile de l'installation: le contrôle se fait à l'aide du bouchon A.

Nota *- Effectuer le nettoyage du filtre après les 50/60 premières heures de travail.*

DRIVE, HYDRAULIC SYSTEM AND HYDROSTEERING

Every day: Check oil level by means of plug A supplied with an oil stick. If necassary add oil type AGIP SUPER TRACTOR UNIVERSAL SAE 15W/40

Warning - *oil checking must be performed with the engine stationary, the tractor on level ground and lifter all the way down.*

Every 400 hours of operation, or whenever the hydraulic system filter clogged warning light goes on, the filter must be cleaned; remove screws B, pull out the filter and wash it with gasoline, let it dry and reassemble it.
At the end, restore oil level in the system and check it by means of plug A.

Warning - *Clean filter after the first 50-60 hours of operation.*

TRANSMISION, SISTEMA HIDRÁULICO Y DIRECCIÓN HIDRÁULICA

Diariamente: compruebe el nivel del aceite mediante la varilla del tapón A; de resultar bajo, añade aceite del tipo AGIP SUPER TRACTOR UNIVERSAL SAE 15W/40

Advertencia - *Esta operación ha de efectuarse con el motor parado, el tractor en posición horizontal y el elevador completamente bajado.*

Cada 400 horas de trabajo, o bien cuando se encienda el testigo de obstrucción del filtro del sistema hidráulico, proceda a limpiar este filtro, lávelo con gasolina, déjelo secar y vuelva a montarlo.
Luego verifique y, si es preciso, complete el nivel del aceite del sistema hidráulico, por el tampón A.

Advertencia - *Efectúe la limpieza del filtro al cabo de las primeras 50-60 horas de trabajo.*

ANTRIEB DER HYDRAULIKANLAGE UND HYDROLENKUNG

Tägliche Kontrollen Jeden Tad den Ölstand mit Meßstab über Einfüllöffnung A kontrollieren; falls erforderlich AGIP SUPER TRACTOR UNIVERSAL SAE 15W/40 nachfüllen

Achtung - *Das Ölnachfüllen muß bei abgeschaltetem Motor, plan stehendem Schlepper und komplett abgesenktem Hebewerk erfolgen.*

Alle 400 Arbeitsstunden, oder wenn die Kontrolleuchte der Filterverstopfung in der Hydraulikanlage aufflammt, ist das Filter zu reinigen. Für diesen Vorgang sind die Schrauben B zu lösen, das Filter herauszunehmen und mit Benzin zu reinigen. Anschließend trocknen lassen und wieder einsetzen.
Nach beendetem Einbau ist der Oelstand durch Einfüllöffnung A wieder herzustellen.

Achtung - *Nach 50-60 Betriebsstunden ist das Filter zu reinigen.*

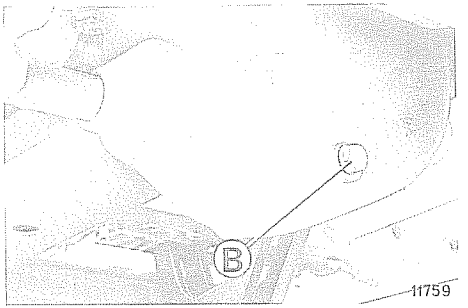

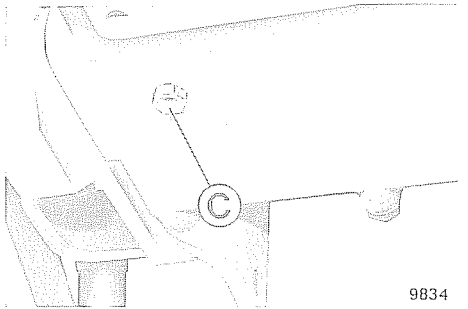

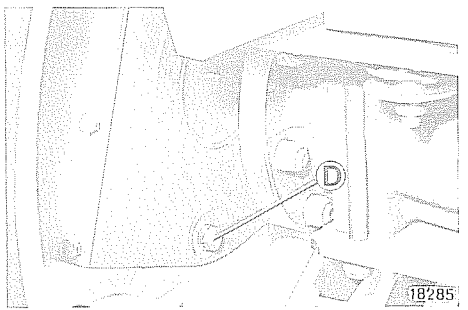

Ogni 800-1000 ore di lavoro: sostituire l'olio della trasmissione posteriore, impianto idraulico e idroguida.
Per fare ciò svitare i tappi B - C e D ed il tappo A munito di asta di livello e lasciare defluire l'olio possibilmente a macchina calda per sfruttare la maggiore fluidità dell'olio.
Rifornire con nuovo olio tipo AGIP SUPER TRACTOR UNIVERSAL SAE 15W/40 nella quantità di 32 kg, lasciare che l'olio si disponga su ogni organo e verificare il livello tramite il tappo A munito di asta.

***Avvertenza** - Eseguire lo scarico dell'olio dopo le prime 50-60 ore di lavoro.*

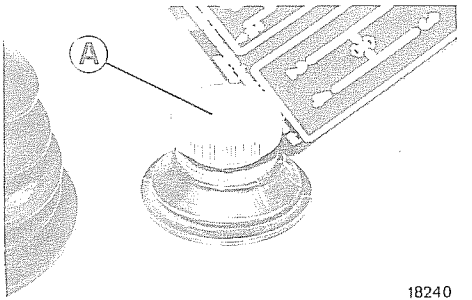

Toutes les 800/1000 heures de travail: vidanger l'huile de la transmission arrière, de l'installation hydraulique et de la direction assistée.
A cet effet, dévisser les bouchons B, C et D ainsi que le bouchon A équipé d'une jauge; laisser sortir l'huile (si possible lorsque la machine est chaude, pour profiter d'une plus grande fluidité de l'huile).
Remplir avec 32 kg d'huile fraîche type AGIP SUPER TRACTOR UNIVERSAL SAE 15W/40, attendre que l'huile s'applique sur chaque organe et vérifier le niveau à l'aide de la jauge du bouchon A.

***Nota** - Vidanger l'huile après les 50/60 premières heures de travail.*

Every 800-1000 hours of operation: change rear drive, hydraulic system and hydrosteering oil.
In order to do so, unscrew plugs B - C and D and plug A which is fitted with an oil stick. Drain out the oil, if possible with the engine warm in order to exploit greater fluidity of oil.
Refil with about 32 kg of fresh oil type AGIP SUPER TRACTOR UNIVERSAL SAE 15W/40.
Let the oil flow onto all mechanical parts and then chek oil level by means of plug A with the stick.

Warning - *Perform oil drainage after the first 50 to 60 hours of work.*

Cada 800-1.000 horas de trabajo: cambie el aceite de la transmisión posterior, del sistema hidráulico y de la dirección hidráulica.
Para ello, desenrosque los tapones B - C y D y el tapón A, que lleva la varilla de control del nivel, y deje salir totalmente el aceite; es buena norma efectuar esta operación con el motor caliente, para aprovechar la mayor fluidez del aceite.
Vuelva a llenar el depósito con 32 kg de aceite nuevo, tipo AGIP SUPER TRACTOR UNIVERSAL SAE 15W/40; espere a que el aceite llegue a todas las canalizaciones y compruebe el nivel, mediante la varilla del tapón A.

Advertencia - *Cambie el aceite al cabo de las primeras 50-60 horas de trabajo.*

Alle 800-1000 Betriebsstunden: ist für den Hinterradantrieb, die Hydraulikanlage und die Hydrolenkung ein Oelwechsel erforderlich. Hierzu sind die Verschlußstopfen B - C - D und der mit Meßstab versehene Verschluß A zu lösen; das Altöl möglichst bei warmen Motor abfließen lassen.
Mit 32/kg Öl Typ AGIP SUPER TRACTOR UNIVERSAL SAE 15W/40 nachfüllen. Abwarten, bis sich das Oel verteilt hat und dann den Oelstand mit Meßstab A kontrollieren.

Achtung - *Nach den ersten 50-60 Betriebsstunden Öl abfließen lassen.*

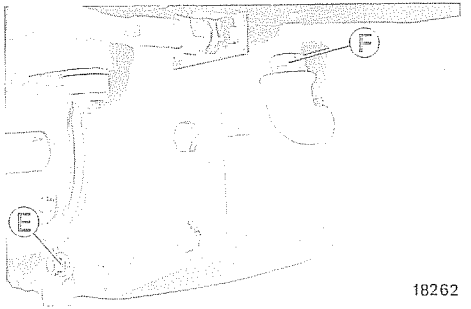

18262

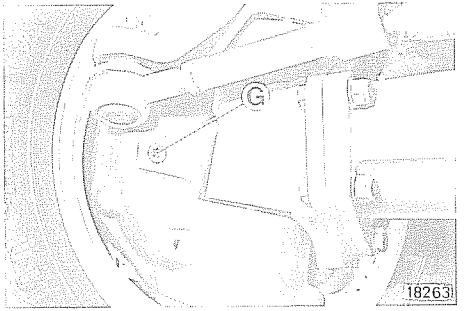

18263

Ogni 800-1000 ore di lavoro: sostituire l'olio dalla trasmissione anteriore. Per fare ciò svitare i tappi E - F e G e lasciare defluire l'olio possibilmente a macchina calda per sfruttare la maggiore fluidità dell'olio.

Rifornire con olio nuovo tipo AGIP SUPER TRACTOR UNIVERSAL SAE 15W/40 nella quantità di 4,5 kg attraverso il foro del tappo F che fa anche da indice di livello. Lasciare che l'olio si disponga su ogni organo e ripristinare il livello, se necessario, prima di chiudere con il tappo F.

***Avvertenza** - Eseguire lo scarico dell'olio dopo le prime 50-60 ore di lavoro.*

Toutes les 800/1000 heures de travail: vidanger l'huile de la transmission avant.

A cet effet, dévisser les bouchons E, F et G et laisser sortir l'huile (si possible lorsque la machine est chaude, pour profiter d'une plus grande fluidité de l'huile).

Verser 4,5 kg d'huile fraîche type AGIP SUPER TRACTOR UNIVERSAL SAE 15W/40, a travers l'orifice du bouchon F qui sert également d'indicateur de niveau. Attendre que l'huile s'applique sur chaque organe et, si nécessaire, rétablir le niveau avant de revisser le bouchon F.

***Nota** - Vidanger l'huile après les 50/60 premières heures de travail.*

Every 800-1000 hours of operation: change oil in front wheel drive.
Unscrew plugs E - F and G and let the oil flow out, if possible with the engine warm for added fluidity.
Refil with 4.5 kg of fresh oil type AGIP SUPER TRACTOR UNIVERSAL SAE 15W/40 through the hole in plug F which also serves as level indicator.
Let the oil flow onto each mechanical part and then restore level, if necessary, before replacing plugger F.

Warning - *Perform oil drainage after the first 50-60 hours of work.*

Cada 800-1.000 horas de trabajo: cambie el aceite de la transmisión anterior, para ello, desenrosque los tapones E - F y G y deje salir completamente el aceite; es buena norma efectuar esta operación con el motor caliente, para aprovechar la mayor fluidez del aceite.
Vuelva a llenar el depósito con 4,5 kg de aceite nuevo, tipo AGIP SUPER TRACTOR UNIVERSAL SAE 15W/40; por el agujero del tapón F, que actúa también como indicator el nivel.
Deje que el aceite alcance todos los órganos, compruebe nuevamente el nivel y, de ser preciso, complételo, antes de cerrar con el tapón F.

Advertencia - *Efectúe este cambio de aceite al cabo de las primeras 50-60 horas de trabajo.*

Alle 800-1000 Betriebsstunden: ist für den Vorderradantrieb ein Oelwechsel erforderlich. Hierzu sind die Verschlußstopfen E - F - G zu lösen; das Altöl möglichst bei warmem Motor abfließen lassen.
Mit 4,5 kg Frischöl Typ AGIP SUPER TRACTOR UNIVERSAL SAE 15W/40 nachfüllen, (Einfüllstutzen F, der auch gleichzeitig als Meßstab dient).
Abwarten, bis sich das Oel verteilt hat und dann den Oelstand kontrollieren, evtl. noch nachfüllen. Verschluß F aufschrauben.

Achtung - *Nach den ersten 50-60 Betriebsstunden Öl abfließen lassen.*

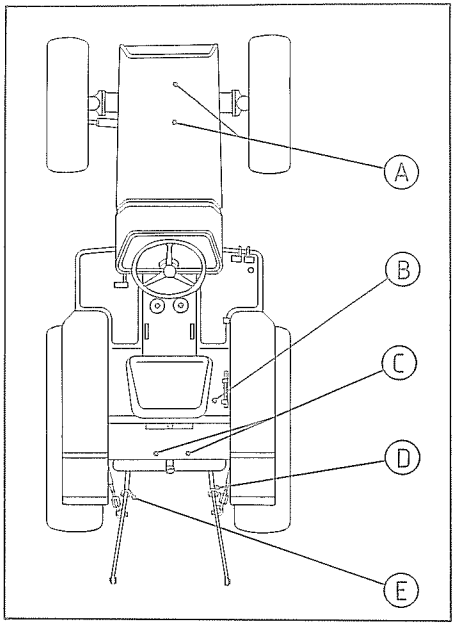

PUNTI DI INGRASSAGGIO

Ogni 50-60 ore di lavoro: effettuare l'ingrassaggio mediante pompa nei punti sottoindicati.

A - Perni di snodo ponte anteriore
B - Albero dei freni a pedale
C - Attacco braccio 3° punto
D - Tirante verticale destro
E - Tirante verticale sinistro

Avvertenza - Prima di innestare il raccordo della siringa ingrassatrice, e dopo aver iniettato il lubrificante, occorre pulire accuratamente la superficie di ogni ingrassatore.

POINTS DE GRAISSAGE

Toutes les 50/60 heures de travail, graisser les points suivants à l'aide d'une pompe:

A - Rotules du pont avant
B - Arbres des freins à pédale
C - Attelage du bras du 3ème point
D - Tirant vertical droit
E - Tirant vertical gauche

Nota - Avant de monter le raccord du pistolet de graissage, et après avoir injecté la graisse, nettoyer la partie extérieure du graisseur.

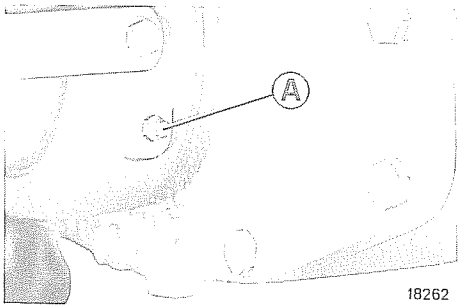

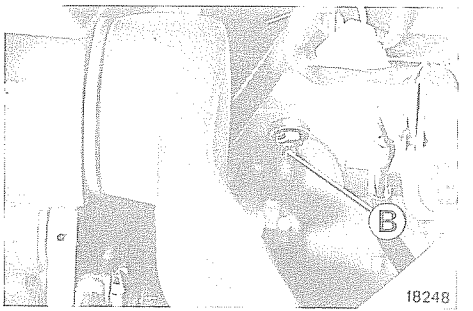

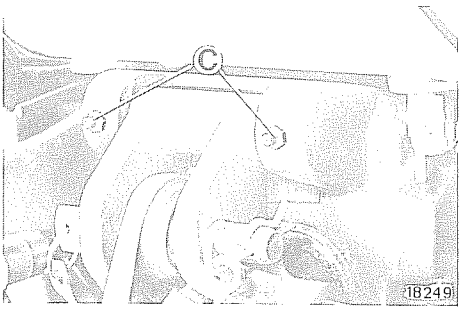

GREASING POINTS

Every 50-60 hours of operation: grease the following points by means of a pump:
A - Rear axle kingpins
B - Pedal operated brakes shaft
C - 3rd point attachment of links
D - RH vertical tierod
E - LH vertical tierod

Warning - *The surface of each grease nipple must be carefully cleaned before and after lubrication.*

PUNTOS DE ENGRASE

Cada 50/60 horas de trabajo: engrase con la bomba en los puntos siguientes:
A - Ejes de articulación del puente delantero
B - Arbol de los frenos de pedal
C - Enganche del brazo 3° punto
D - Tirante vertical derecho
E - Tirante vertical izquierdo

Advertencia - *Antes de empalmar la junta de la jeringa engrasadora y después haber inyectado el aceite, es necesario limpiar cuidadosamente la superficie de cada engrasador.*

SCHMIERSTELLEN

Alle 50/60 Betriebsstunden: sind die nachstehenden Stellen mit Fettbüchse zu schmieren:
A - Gelenkzapfen der Vorderachse
B - Pedal-Bremswelle
C - 3. Armpunktbefestigung
D - Senkrechtes Zugglied, rechts
E - Senkrechtes Zugglied, links

Achtung - *Bevor die Abschmierpresse angesetzt wird, muß die Oberfläche der einzelnen Schmiernippel sorgfältig gereinigt werden.*

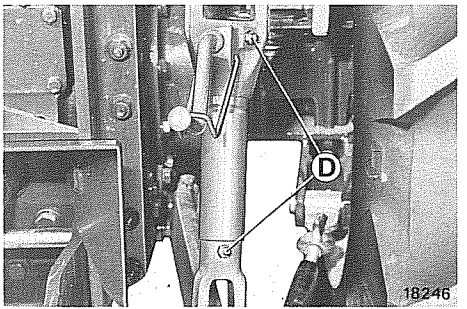

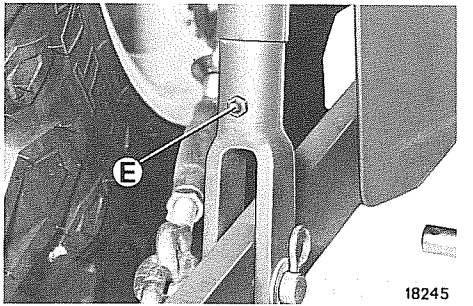

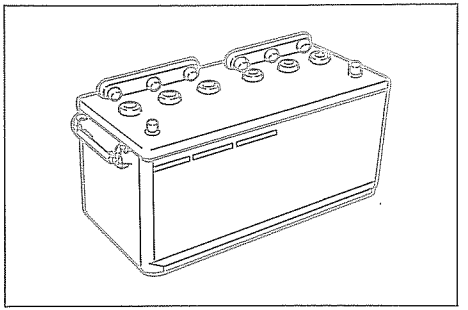

IMPIANTO ELETTRICO

Batteria

Per mantenere in perfetta efficienza la batteria occorre osservare le norme seguenti:
- controllate spesso il livello dell'elettrolito; tale controllo è da effettuare con il motore fermo, la macchina in piano e con la batteria riposata;
- se necessario ripristinare il livello usando esclusivamente acqua distillata: il liquido deve coprire completamente gli elementi;
- se il rabbocco con acqua distillata dovesse avvenire più frequentemente del previsto, rivolgetevi ad un'officina specializzata;
- controllate che i morsetti dei cavi siano ben fissati ai poli della batteria; per svitare o avvitare i dadi dei morsetti, usate sempre una chiave fissa e mai le pinze;
- una volta collegati i morsetti, spalmateli con vaselina pura;
- mantenete pulita ed asciutta la batteria, specialmente nella parte superiore;
- durante brevi soste, lasciate il motore in moto: gli avviamenti frequenti richiedono una notevole erogazione di corrente;
- non lasciate mai scaricare completamente la batteria; se si prevede un'inattività della macchina superiore ai due mesi, conviene togliere la batteria e sistemarla in un locale asciutto facendola ricaricare di tanto in tanto.

INSTALLATION ELECTRIQUE

Batterie

La batterie gardera toute son efficacité uniquement si les règles suivantes sont respectées:
- vérifier souvent le niveau de l'électroyte, moteur à l'arrêt, tracteur en palier et batterie reposée;
- si nécessaire, rétablir le niveau exclusivement avec de l'eau distillée: le liquide doit couvrir entièrement les éléments;
- si l'appoint d'eau distillée a lieu plus souvent que prévu, s'adresser à un atelier spécialisé;
- si l'appoint d'eau distillée a lieu plus souvent que prévu, s'adresser à un atelier spécialisé;
- contrôler que les colliers des câbles sont bien serrés sur les bornes de la batterie; pour desserrer ou serrer les écrous des colliers, utiliser toujours une clé plate, jamais de pinces;
- après avoir branché les colliers, les enduire de vaseline pure;
- garder la batterie bien propre et sèche, surtout à sa partie supérieure;
- lors de courts arrêts, laisser tourner le moteur: des démarrages fréquents comportent une consommation importante de courant;
- ne jamais laisser la batterie se décharger complètement. Lorsqu'un arrêt de plus de deux mois du tracteur est prévu, il y a lieu d'enlever la batterie et de la loger dans une pièce séche; la faire charger de temps en

ELECTRICAL SYSTEM

Battery

Following are some recommendations to help you preserve the perfect efficiency of your battery:

- check electrolyte level quite frequently: do this with engine turned off, machine level and battery at rest;
- if necessary, top up by adding exclusively distilled water: electrolyte level should reach above cells;
- should electrolyte topups be required more frequently than normal, turn to a Service Centre for assistance;
- make sure cable terminals are clamped securely to battery post; to screw or unscrew the clamp nuts always use a proper size wrench and never a pair of pliers;
- once tightly in place, coat terminals and clamps with pure ropy petroleum jelly;
- keep battery dry and clean at all times, especially the top;
- during brief stopovers, keep engine running: repeated starting attempts drawgreat amounts of current from battery;
- never allow the batteries to discharge completely: if machine must stand inactive longer than two months it is best to remove battery and store in a dry place Now and then, proceed with a recharge.

INSTALACIÓN ELÉCTRICA

Batería

Para que la batería se mantenga en perfecto estado de eficiencia atienda a lo siguiente:

- mire a menudo el nivel del electrólito, cosa que se hace a motor parado, la máquina horizontal y la batería en reposo;
- si es necesario, reponga el nivel echando únicamente agua destilada: el líquido debe cubrir completamente los elementos;
- si tuviese que reponer el nivel con agua destilada más a menudo que en los plazos previstos, llévela a un taller del ramo;
- verifique que los terminales de los cables están firmemente sujetos a los polos de la batería; para dar vuelta a las tuercas de los collares, use siempre una llave de boca fija, jamás alicates;
- después de fijarlos, extienda sobre los collares vaselina pura;
- guarde limpia y seca la batería, máxime su parte superior;
- durante un breve alto no apague el motor, pues los frecuentes arranques provocan un fuerte consumo de corriente;
- nunca deje que la batería se descargue completamente; si debiese almacenar el tractor durante una temporada (más de dos meses), conviene quitar la batería del tractor para guardarla en un local sin humedad, y cargarla de vez en cuando.

ELEKTRISCHE ANLAGE

Batterie

Um die Batterie in einwandfreiem Zustand zu halten, folgende Regeln beachten:

- Säurestand des öfteren kontrollieren; diese Kontrolle ist bei stehendem Motor, waagerechter Maschine und kalter Batterie vorzunehmen.
- Zum Nachfüllen ausschliesslich destilliertes Wasser verwenden; der Säurespiegel muss oberhalb der Platten stehen.
- Falls das Nachfüllen von destilliertem Wasser zu häufig erforderlich ist, eine Spezial-Werkstatt sofort aufsuchen.
- Kontrollieren, ob die Kabelklemmen an den Batteriepolköpfen fest geschlossen sind. Für die Muttern der Kabelklemmen ist nur ein passender Schlüssel und nie die Zange zu verwenden.
- Kabelklemmen nach dem Anschliessen mit reinem Vaselin bestreichen.
- Batterie rein und trocken halten, hauptsächlich am oberen Teil.
- Bei kurzen Fahrtunterbrechungen empfiehlt es sich, den Motor weiter laufen zu lassen. Zu häufige Anlassvorgänge des Motors können eine Entladung der Batterie zur Folge haben.
- Lassen Sie die Batterie nie vollständig entladen. Bei einer längeren Stillegung der Maschine (über zwei Monate), Batterie herausnehmen, in einem trockenen Raum unterbringen und von Zeit zu Zeit aufladen lassen.

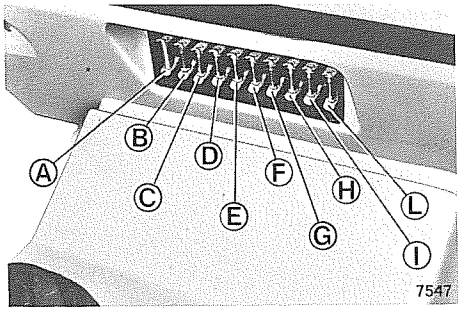

Valvole di protezione dell'impianto elettrico

Avvertenza - *Prima di procedere alla sostituzione di valvole fuse, è sempre necessario individuare ed eliminare la causa che ha determinato il corto circuito quindi l'irregolarità di funzionamento dell'impianto.*

A - 8A - Protezione luci abbaglianti e spia.
B - 8A - Protezione anabbagliante sinistro.
C - 8A - Protezione anabbagliante destro.
D - 8A - Protezione posizione sinistra.
E - 8A - Protezione posizione destra e spia, luce targa, illuminazione quadro strumenti, presa di corrente posteriore.
F - 8A - Protezione spia segnacarica, spia freno a mano, luci stop, impianto preriscaldo.
G - 8A - Protezione luci di direzione e spia.
H - 8A - Protezione spia presa di forza, spia pressione olio, spia trazione anteriore, spia intasamento filtro impianto idraulico, spia intasamento filtro aria, spia riserva combustibile, contagiri, termometro acqua, spia roll-bar.
I - 16A - Lampallarm - avvisatore acustico, lampeggio, presa di corrente su cruscotto.
L - 8A - A disposizione.

Valves de protection de l'installation électrique

Nota - *Avant de remplacer les valves défaillantes, il est toujours nécessaire de déceler et éliminer la cause ayant provoqué le court-circuit et le fonctionnement incorrect de l'installation.*

A - 8A - Protection des projecteurs avant en phare et leur temoin.
B - 8A - Protection du feu de croisement gauche.
C - 8A - Protection du feu de croisement droit.
D - 8A - Protection du feu de position gauche.
E - 8A - Protection de feu de position droit et son témoin, plaque de police, éclairage de tableau de bord, prise de courant arrière.
F - 8A - Protection de témoin de charge, témoin de frein à main serré, feux de stop, installation de pré-chauffage.
G - 8A - Protection de feux de direction et leur témoin.
H - 8A - Protection de témoin de prise de force, témoin de pression d'huile, témoin de traction avant, témoin de colmatage du filtre de l'installation hydraulique, témoin de colmatage du filtre à air, témoin de réserve de combustible, compte-tours, thermomètre d'eau, témoin de roll-bar.
I - 16A - Plafonnier - avertisseur sonore, feux de détresse, prise de courant sur tableau de bord.
L - 8A - Non utilisé.

Electrical equipment protection fuses

Warning - *Before replacing blown fuses it is always necessary to detect and eliminate what caused the short circuit and hence irregular equipment operation.*

A - 8A - Driving beams and telltale lights protection.
B - 8A - LH lower beam protection.
C - 8A - RH lower beam protection.
D - 8A - LH tail and side lights protection.
E - 8A - RH tail and side lights and telltale, data plate lamp, instrument panel lighting, rear current tap protection.
F - 8A - Charging warning light, handbrake telltale, stops, pre-heating system.
G - 8A - Direction indicators and telltale protection.
H - 8A - PTO telltale, oil pressure indicator, front wheel drive on, hydraulic system filter clogged, air filter clogged, low fuel warning light, rev counter, water thermometer protection, roll-bar telltale protection.
I - 16A - Warning light - horn, blinkers, current tap on dashboard.
L - 8A - Free.

Fusibles de protección de la instalación eléctrica

Advertencia - *Antes de proceder a la sustitución de un fusible roto, es preciso localizar y eliminar la causa que ha provocado el corto circuito, es decir la anomalía en el funcionamiento de la instalación.*

A - 8A - Fusible de las luces de carretera y su testigo.
B - 8A - Fusible del faro de cruce izquierdo.
C - 8A - Fusible del faro de cruce derecho.
D - 8A - Fusible de la luz de posición izquierda.
E - 8A - Fusible de la luz de posición derecha y su testigo, de la luz de la placa, de la luz del cuadro de bordo y del tomacorriente trasero.
F - 8A - Fusible del testigo del sistema de carga de la batería, del testigo del freno de mano, de las luces de parada, de la instalación de precalentamiento.
G - 8A - Fusible de las luces de dirección y su testigo.
H - 8A - Fusible del testigo de la toma de fuerza, del testigo de baja presión del aceite, del testigo de la tracción delantera, del testigo de obstrucción del filtro de aire, del testigo de la reserva de combustible, del tacómetro, del termómetro del agua y testigo del « roll-bar ».
I - 16A - Fusible de la lámpara de alarma, del avisador acústico, de la luz destellante y del tomaccorriente de tablero de instrumentos.
L - 8A - Fusible vacante.

Schmelzeinsätze der Elektroanlage

Achtung - *Bevor ein durchgebrannter Schmelzeinsatz erneuert wird, ist die Fehlerursache des Kurzschlusses zu suchen und zu beseitigen.*

A - 8A - Schmelzsicherung für Fernlicht und Kontrolleuchte.
B - 8A - Schmelzsicherung für Abblendlicht, links.
C - 8A - Schmelzsicherung für Abblendlicht, rechts.
D - 8A - Schmelsicherung für Positionslicht, links.
E - 8A - Schmelzsicherung für Positionslicht rechts und Kontrolleuchte, Nummernschildbeleuchtung, Instrument enbrettbeleuchtung, hintere Stromsteckdose;
F - 8A - Schmelzsicherung für Kontrolleuchte Batterieladung, angezogene Handbremse, Bremslichter, Vorwärmanlage.
G - 8A - Schmelzsicherung für Blinker und Kontrolleuchte.
H - 8A - Schmelzsicherung für die Kontrolleuchten der Zapfwelle, Oeldruck, Vorderradantrieb, Filterverstopfung in der Hydraulik, Luftfilterverstopfung, Kraftstoffreserve, Drehzahlmesser, Temperaturthermometer; Kontrolleuchte für Roll-bar.
I - 16A - Kontrolleuchte für Hupe, Blinken, Stromsteckdose am Armaturenbrett.
L - 8A - Frei.

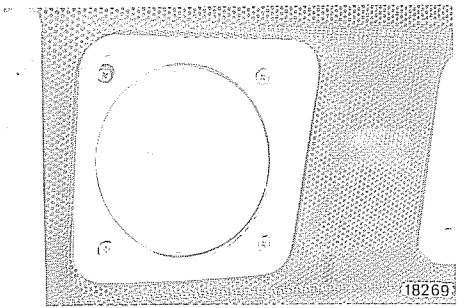

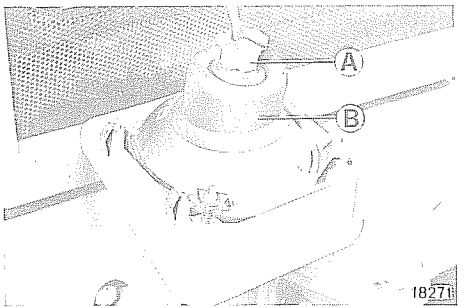

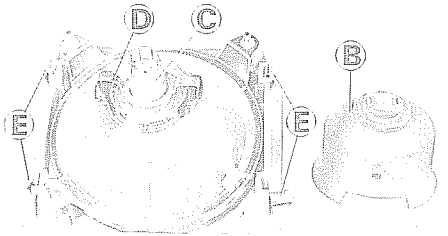

Avvertenza *- È buona norma ricordare che le lampade dei fari e dei fanalini, in caso di avaria, non devono essere sostituite con altre di intensità maggiore, per non variare l'equilibrio di potenza tra il generatore e la batteria.*

Proiettori

Possono essere estratti esercitando una pressione dall'interno verso l'esterno.

A - Connettore
B - Cuffia di protezione
C - Lampada 40/45W - 12V
D - Molla di mantenimento in sede per lampada
E - Molle di mantenimento in sede per proiettore

Nota *- Il est bon de se rappeler que les lampes grillées ne doivent jamais être remplacées par d'autres de plus forte intensité, pour ne pas altérer l'équilibre de puissance entre le générateur et la batterie.*

Projecteurs

Leur extraction s'effectue en exerçant une pression de l'intérieur vers l'extérieur

A - Connexion
B - Capuchon de protection
C - Lampe 40/45W - 12V
D - Ressort de maintien de la lampe dans son logement
E - Ressorts de maintien du projecteur dans son logement

Warning *- Blown lamps should be replaced with new lamps having the same power rating to prevent upsetting the design balance in generator-battery relationship.*

Headlights

Cab be pulled out by exerting pressure from the inside out.
A - Connector
B - Protection cap
C - 40/45W - 12V lamp
D - Spring to hold lamp in housing
E - Springs to keep headlight in its housing

Advertencia *- Cabe recordar que las lámparas de los proyectores y otras luces no deben cambiarse con otras de mayor intensidad, de no se altera el equilibrio de potencia entre el alternador y la batería.*

Faros

Pueden sacarse aplicando una presión desde dentro hacia fuera.
A - Conector
B - Casquete de protección
C - Lápara de 40/45W - 12V
D - Muelle de sujeción de la lámpara
E - Muelles de sujeción del faro

Achtung *- Die Ersatzlampen müssen eine gleiche Leistungsaufnahme wie die ursprünglichen Lampen haben, um den Energiehaushalt zwischen Generator und Batterie nicht zu stören.*

Scheinwerfer

Diese können, mit Druck von inner nach außen, entfernt werden.
A - Steckverbinder
B - Schutztülle
C - Glühbirne 40/45W - 12V
D - Haltefeder für Glühbirnenaufnahme
E - Haltefeder für Scheinwerferaufnahme

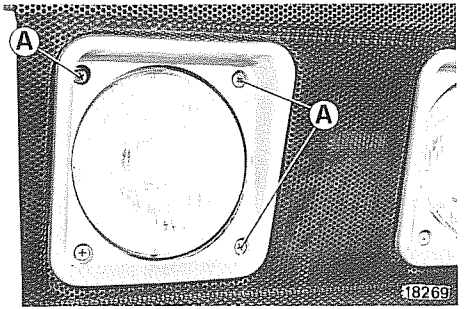

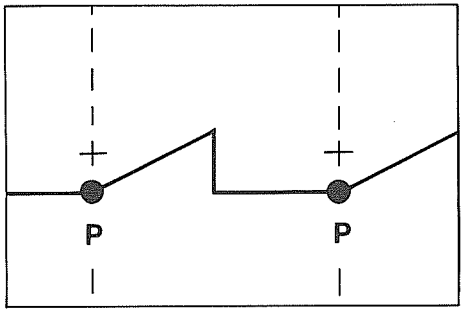

Orientamento dei proiettori

A - Viti per la regolazione dell'orientamento dei proiettori.

Avvertenza - *La figura illustra l'orientamento del faro destro.*

Avvertenza - *Se il trattore viene usato spesso per spostamenti su strada in ore notturne, al fine di evitare l'abbagliamento di altri veicoli, si consiglia il Cliente di effettuare la registrazione dei fari in una officina dotata di appositi strumenti.*

Per determinare a quale altezza deve essere regolato il fascio luminoso dei fari occorre:

- posizionare la macchina a 10 metri di distanza da un muro ed accendere le luci anabbaglianti:
- il valore della distanza fra le crocette, che corrispondono all'altezza del centro del faro da terra, e i punti P deve corrispondere a 1/10 dell'altezza del centro del faro da terra.

Per l'eventuale registrazione del fascio luminoso agire sulle viti A.

Orientation des projecteurs

A - Vis de réglage de l'orientation des projecteurs.

Nota - *La figure illustre l'orientation du phare droit.*

Nota - *Si le tracteur est utilisé souvent pour des déplacements sur route durant la nuit, nous conseillons à nos clients de faire régler les phares auprès d'un atelier équipé des instruments appropriés, ou bien de suivre les instructions suivants, pour éviter d'éblouir les autres véhicules.*

Pour déterminer à quelle hauteur le réglage du faisceau lumineux doit être effectué, procéder de la façon suivante:

- positionner la machine à 10 mètres d'un mur et allumer les feux de croisement;
- la valeur de la distance entre les croix (correspondant à la hauteur du centre des phares par rapport au sol) et les points P doit correspondre à 1/10ème de la hauteur du centre des phares par rapport au sol.

Pour régler le aisceau lumineux, agir sur les vis A.

Headlight beam adjustment

A - adjustment screws.

Warning - *The figure shows setting of RH beam.*

Warning - *If the tractor is often used on the road at night, in order to avoid dazzling other drivers, it is adviseable to have the beams adjusted at a workshop equipped with the proper tools or follow the instructions below.*

To dermine proper height of headlight beam adjustment:

- place the machine 10 meters away from a wall and turn on the lower beams;
- the distance between the cross shaped marks, corresponding to the height of headlight centre over the ground, and points P must be equal to 1/10 of the height of headlight centre over the ground.

Adjust beam if necessary by means of screws A.

Orientación de los faros

A - Tornillos para el reglaje de la orientación de los faros.

Advertencia - *La figura se refiere a la orientación del faro derecho.*

Advertencia - *Si con cierta frecuencia debe rodar con el tractor por carretera durante la noche, para no deslumbrar a los conductores con quienes se cruce, encargue a un taller especializado el reglaje de los faros; si, en cambio, ha de hacerlo Vd. mismo, aténgase a las instrucciones siguientes:*

- coloque la máquina a 10 metros de distancia de una pared y encienda las luces de cruce;
- el valor de la distancia entre las cruces, que corresponden a la altura desde el suelo del centro del faro, y los puntos P debe ser equivalente a 1/10 de la altura desde el suelo del centro del faro.

El reglaje de la orientación de los faros se lleva a cabo mediante los tornillos A.

Einstellen der scheinwerfer

A - Einstellschrauben für Scheinwerferausrichtung.

Achtung - *In der Abb. ist die rechte Scheinwerfereinstellung zu sehen.*

Achtung - *Bei öfteren Fahrten nachts auf Verkehrsstraßen, und um die anderen entgegenkommenden Fahrzeuge nicht zu blenden, sind die Scheinwerfer in der Werkstatt mit Meßgeräten einzustellen.*
Folgende Hinweise sind zu beachten.

Um festzulegen, auf welcher Höhe die Scheinwerfer bzs. das Lichtbündel einzuregulieren sind, ist wie folgt vorzugehen:

- Den Schlepper 10 m von einer Wand entfernt aufstellen und Abblendlich einschalten;
- das Abstandsmaß zwischen den Kreuzen, welche der Mitte der Scheinwerferhöhe vom Boden entsprechen, sowie die Punkte P, muß 1/10 der Mitte der Scheinwerferhöhe vom Boden sein.

Für die Einstellung des Lichtbündels sind die Schrauben A zu verstellen.

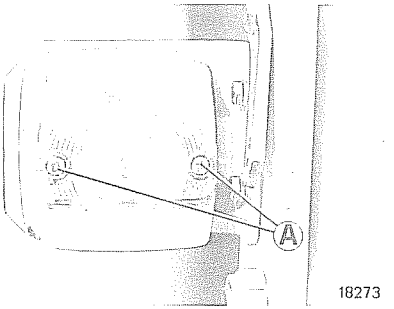

Luci di posizione e direzione anteriori

A - Viti di fissaggio del trasparente
B - Lampada 21W-12V per luci di direzione
C - Lampada 5W-12V per luci di posizione

Feux de position et de direction avant

A - Vis de fixation du transparent.
B - Lampe 21W-12V pour feux de direction
C - Lampe 5W-12V pour feux de position

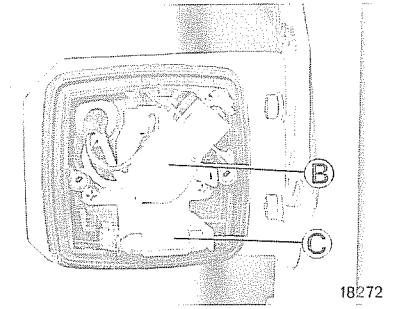

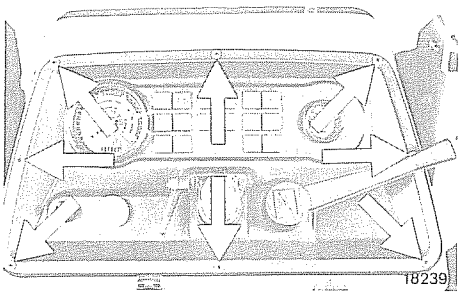

Illuminazione strumenti e spie di segnalazione

Lampade 3W-12V.
Per accedere alle lampade svitare le viti di fissaggio e togliere il quadro strumenti.

Eclairage des instruments et témoins de signalisation

Lampes 3W-12V.
Pout pouvoir accéder aux lampes, dévisser les vis de fixation et déposer le tableau de bord.

Side lights and front direction indicators

A - Fixing screws of transparent cover
B - 21W-12V lamp for direction indicators
C - 5W-12V lamp for side lights

Luces de posición y de direción delanteras

A - Tornillos de fijación de la tulipa
B - Lámpara de 21W-12V de las luces de dirección
C - Lámpara de 5W-12V de las luces de posición.

Vordere Positions- und Blinklichter

A - Befestigungsschraube für Vorderleuchte
B - Glühbirne 21W-12V für Blinker
C - Glühbirne 5W-12V für Positionslichter.

Instrument and warning light lamps

3W-12V lamps.
To have access to lamps unscrew fixing screws and remove the instrument panel.

Alumbrado del tablero de instrumentos y testigos de señalación

Lámpara de 3W-12V.
Para llgar hasta las lámparas, quite los tornillos de fijación y el tablero de instrumentos.

Instrumentenbrettbeleuchtung und Kontrolleuchten

Glühbirnen 3W-12V
Um eine durchgebrannte Birne zu ersetzen, sind die Befestigungsschrauben zu lösen und die Verkleidung abzunehmen.

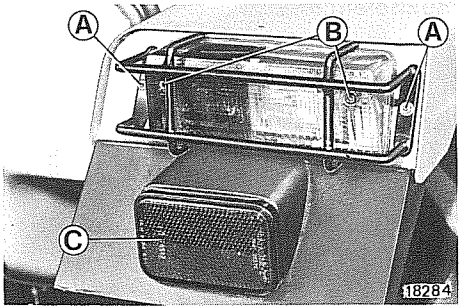

Luci posteriori

A - Viti di fissaggio della protezione
B - Viti di fissaggio del trasparente
C - Catarinfrangente
D - Lampada 5/21W-12V per luci posizione e stop
E - Lampada 21W-12V per luci di direzione.

Feux arrière

A - Vis de fixation de la protection
B - Vis de fixation du transparent
C - Catadioptre
D - Lampe 5/21W-12V pour feux de position et de stop
E - Lampe 21W-12V pour feux de direction.

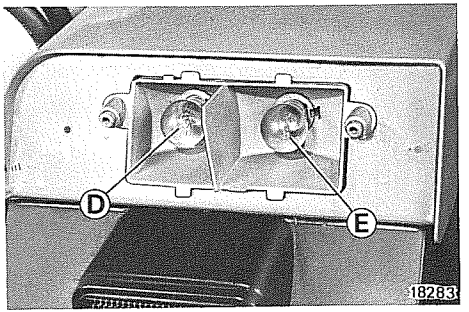

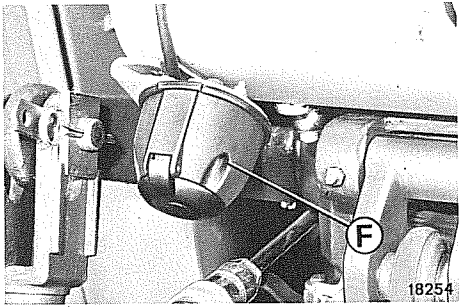

Presa di corrente a 7 vie per illuminazione rimorchio

Prise de courant à 7 pôles pour l'éclairage de la remorque.

Rear lights

A - Fixing screws of protection screen
B - Fixing screws of transparent cover
C - Reflector
D - 5/21W-12V lamp for tail and stop lights
E - 21W-12V lamp for direction indicators.

Luces traseras

A - Tornillos de fijación del casquete
B - Tornillos de fijación de la tulipa
C - Catafaros
D - Lámpara de 5/21W-12V de las luces de posición y de parada
E - Lámpara de 21W-12V de las luces de dirección.

Rükbeleuchtung

A - Befestigungsschrauben der Schutzverkleidung
B - Befestigungsschrauben der Rückleuchte
C - Rückstrahler
D - Glühbirne 5/21W-12V für Positions- und Bremslichter
E - Glühbirne 21W-12V für Blinker.

7-way current tap for trailer lighting.

Tomacorriente de 7 vías, para el alumbrado del remolque.

Steckdose 7-fach, für Anhängerbeleuchtung.

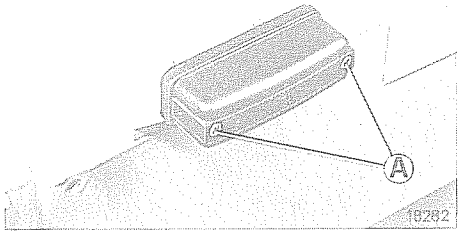

Luce illuminazione targa

A - Viti di fissaggio della protezione
B - Lampada 5W-12V per illuminazione targa.

Feux d'éclairagede la plaque

A - Vis de fixation de la protection
B - Lampe 5W-12V pour l'éclairage de la plaque.

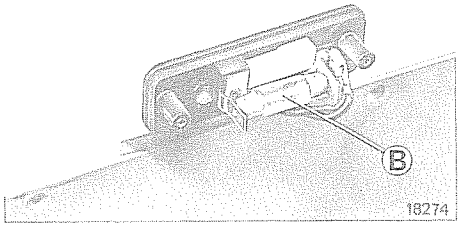

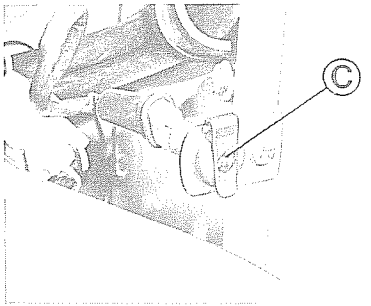

Presa di corrente per lampada trasportabile.

Prise de courant pour lampe portative.

Plate lights

A - Fixing screws of protective cover.
B - 5W-12V lamp for plate lighting

Current tap for portable lamp.

Alumbrado de la placa

A - Tornillos de sujeción de la protección
B - Lámpara de 5W-12V para el alumbrado de la placa.

Tomacorriente para lámpara portátil.

Nummernschildbeleuchtung

A - Befestigungsschrauben der Schutzverkleidung
B - Glühbirne 5W-12V für Nummernschildbeleuchtung.

Steckdose für Handlampe.

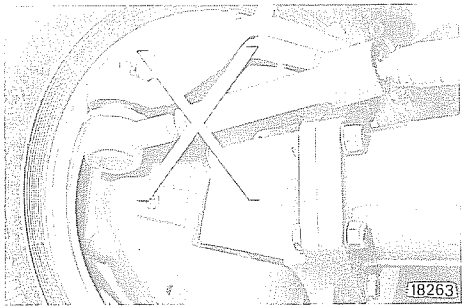

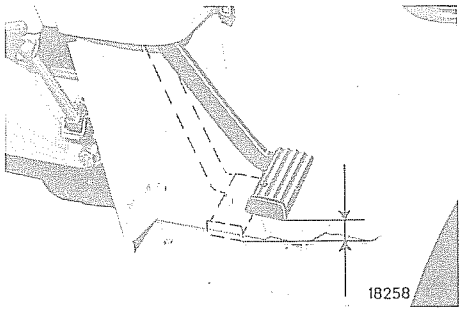

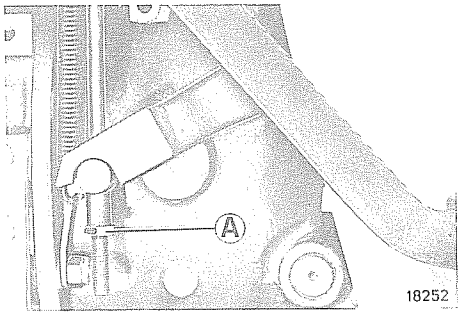

ATTENZIONE - La registrazione di fine corsa del cilindro sterzo idraulico non deve, in nessun caso, essere alterata o manomessa.

Registrazione frizione trazione

Per assicurare un funzionamento regolare alla frizione del motore, è buona norma controllare che la corsa a vuoto del pedale prima di iniziare il disinnesto della frizione, sia di circa 55 mm. Quando la corsa diminuisce registrare la frizione svitando il dado A, dopo aver tolto la protezione laterale.

ATTENTION - Le réglage de la butée du vérin hydraulique de la direction ne doit jamais être modifié ou manipulé.

Réglage de l'embrayage d'avancement

Pour assurer un fonctionnement correct de l'embrayage du moteur, il est de bonne règle de contrôler que la pédale a une garde de 55 mm avant de commencer le débrayage. Quand la garde a diminué, régler l'embrayage en dévissant l'écrou A, après avoir déposé la protection latérale.

WARNING - End-of-travel setting of the hydraulic steering cylinder should in no case be altered or tampered with.

Drive clutch adjustment

To ensure proper operation of engine clutch, it is good practice to make sure that travel of pedal before starting clutch release in approx. 55 mm. When travel decreases, remove side cover and unscrew nut A to adjust clutch.

¡ATENCIÓN! - Se prohibe tocar el reglaje de fin de recorrido del cilindro de la dirección hidráulica.

Reglaje del embrague central

Para el correcto funcionamiento del embrague central, verifique periódicamente que la holgura del pedal (recorrido muerto) resulte igual como a 55 mm. Cuando tal holgura disminuye, quite la protección lateral y régle aquélla aflojando la tuerca A.

WICHTIG: Die im Werk vorgenommene Einstellung des Endanschlags des Lenkungszylinders darf unter keinen Umständen verändert werden.

Einstellung der Fahrkupplung

Um eine einwandfreie Wirkungsweise dieser Kupplung zu sichern, muss der Pedalleerweg bis Beginn des Auskuppelns ca. 55 mm betragen.
Sollte der Leerweg kürzer werden, Mutter A nach Abnahme der seitlichen Abdeckung zweckmässig herausschrauben.

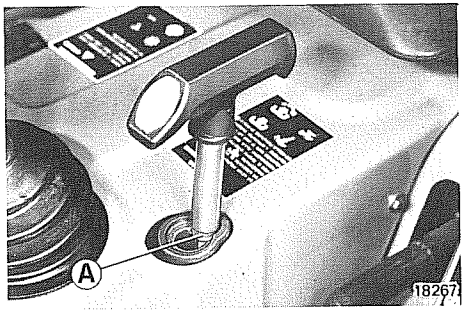

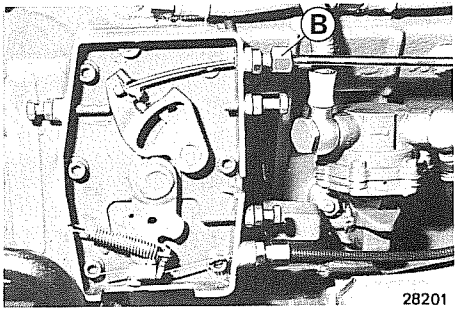

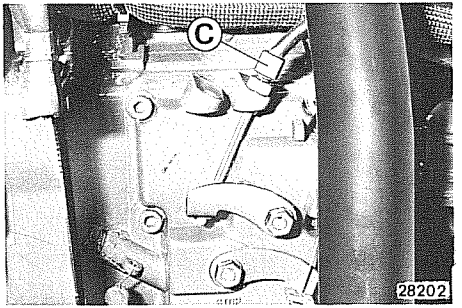

Registrazione frizione presa di forza

Controllare periodicamente che la corsa a vuoto della leva frizione p.d.f. sia di circa 15 mm. Quando la corsa diminuisce, registrare la frizione nel seguente modo:
- tirare la leva verso l'alto e svitare il dado A di bloccaggio;
- svitare la leva sino ad ottenere una corsa a vuoto di circa 45 mm;
- bloccare di nuovo il dado A.

Registrazione acceleratore

La registrazione del regime massimo del motore si effettua agendo sulla vite di registro B nei mod. 3050 o sulla vite C nei modelli 3445.
Il regime minimo si regola agendo sull'apposita vite di registro sul motore.

IMPORTANTE - Non manomettere la vite piombata che regola il regime massimo del motore; rischiereste di danneggiarlo.

Réglage de l'embrayage de prise de force

Contrôler périodiquement que la garde du levier d'embrayage de prise de force est de 15 mm environ. Régler l'embrayage, quand la garde a diminué, de la manière suivante:
- tirer le levier vers le haut et dévisser l'écrou A de blocage;
- dévisser le levier de façon à obtenir une garde d'environ 45 mm;
- bloquer de nouveau l'écrou A.

Réglage de l'accélérateur

Le réglage du régime maximal du moteur est effectué en agissant sur la B pour les mod. 3050 et sur la vis C pour les mod. 3445. Le ralenti se règle en agissant sur la vis de réglage du moteur.

ATTENTION - Ne pas altérer la vis scellée réglant le régime maxi du moteur: vous risqueriez de l'endommager.

Power-take-off clutch adjustment

Periodically check that free travel of P.T.O. clutch lever is approx. 15 mm. When this travel decreases, adjust clutch as follows:
– Pull lever upward and loosen lock nut A.
– Unscrew the lever to get a free travel of approx. 45 mm.
– Re-tighten the lock nut A.

Accelerator adjustment

To set maximum engine r.p.m., turn adjusting screw B for mod. 3050, C for mod. 3445. Idle speed r.p.m. is set by turning the engine adjustment screw.

WARNING - Do not tamper with lead-sealed screw governing max engine speed to avoid damaging it.

Reglaje del embrague de la toma de fuerza

Periódicamente verifique que la holgura (recorrido muerto) de la palanca de embrague de la tdf resulte como de 15 mm. Cuando tal holgura disminuye, haga el reglaje siguiente:
– eche arriba la palanca y afloje la tuerca A de fijación;
– afloje la palanca hasta que consiga obtener una holgura como de 45 mm;
– vuelva a apretar la tuerca A.

Reglaje del acelerador

El reglaje del régimen máximo del motor se efectúa mediante el tornillo de reglaje B para los mod. 3050 o bien mediante el tornillo C para los mod. 3445; mientras que el ralentí se regla mediante el tornillo de reglaje situado en el motor.

IMPORTANTE - No toque nunca el tornillo emplomado que regula el régimen máximo del motor, porque podría dañarlo.

Einstellung der Zapfwellenkupplung

Leerweg des Handhebels in regelmässigen Abständen kontrollieren. Sollwert: ca. 15 mm. Hat sich dieser Leerweg vermindert, dann ist folgende Nachstellung erforderlich:
– Handhebel nach oben ziehen und Befestigungsmutter A lösen.
– Hebel etwas abschrauben, bis sich ein Leerweg von ca. 45 mm ergibt.
– Mutter A wieder festschrauben.

Einstellung des Gaspedals

Über Schraube B (Mod. 3050) oder Schraube C (Mod. 3445) werden die Höchstdrehzahlen verändert.
Über Schraube werden die Mindestdrehzahlen des Motor verändert.

WICHTIG! - Die versiegelte Einstellschraube für die Höchstdrehzahlen des Motors darf nicht verstellt werden; dadurch könnte der Motor beschädigt werden.

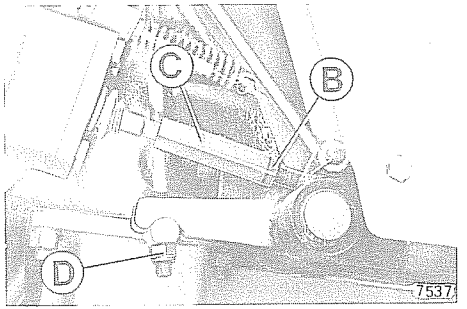

Registrazione freno di servizio

Se una delle ruote posteriori accusa una sensibile differenza di frenatura rispetto all'altra, oppure la corsa a vuoto dei pedali diventa eccessiva, bisogna agire come segue:
- svitare il dado B.
- registrare il tirante C sino ad ottenere una corsa a vuoto dei pedali, prima di iniziare la frenatura di 30 mm.
- bloccare nuovamente il dado B.

Registrazione freno di soccorso e di stazionamento

Se, con la leva del freno tirata a fine corsa, il trattore non risulta sufficientemente frenato, bisogna diminuire il giuoco avvitando il dado D.

Réglage du frein de travail

Si le freinage d'une roue arrière est sensiblement différent de celui de l'autre roue, ou quand la garde des pédales est trop importante, procéder comme suit:
- dévisser l'écrou B;
- régler la tringle C de façon à obtenir une garde des pédales, avant de commencer le freinage de 30 mm.
- rebloquer l'écrou B.

Réglage du frein de secours et de stationnement

Si le tracteur n'est pas assez freiné avec le levier du frein tiré à fond, réduire le jeu en vissant l'écrou D.

Service brake adjustment

If a remarkable difference in braking power is noticed between the two rear wheels, or travel of brake pedal is too long, proceed as follows:
- Loosen nut B.
- Adjust tie-rod C to obtain travel of brake pedals, before starting braking of 30 mm.
- Re-tighten nut B.

Emergency and parking brake adjustment

If, with brake lever pulled all the way up, tractor is not sufficiently braked, the slack should be reduced by screwing in nut D.

Reglaje del freno de servicio

Suponiendo que una de las ruedas posteriores acuse una importante diferencia de frenado con respecto a otra, o bien que la holgura de los pedales (recorrido muerto) llegue a ser excesiva, haga el reglaje siguiente:
- afloje la tuerca B;
- regle la biela C hasta obtener una correa libre en los pedales, antes de iniciar el frenado de 30 mm.
- vuelva a apretar la tuerca B.

Reglaje del freno de estacionamiento y socorro

Suponiendo que moviendo a tope la palanca, el tractor no resulte suficientemente frenado, regle el huelgo apretando la tuerca D.

Einstellung der Betriebsbremse

Wenn sich eine unterschiedliche Bremswirkung an den Hinterrädern bemerkbar macht oder der Leerweg der Bremspedale zu lang geworden ist, folgendes vornehmen:
- Mutter B lösen.
- Verbindungsstange C zweckmässig nachstellen, bis die Pedale frei sind, bevor die 30 mm-Bremsung zu beginnen.
- Mutter B wieder festziehen.

Einstellung der Hilfs- und Feststellbremse

Ist der Schlepper bei vollkommen angezogenem Handbremshebel nicht sicher blockiert, dann Mutter D eindrehen, um das Spiel zu verkleinern.

PER UNA MAGGIORE SICUREZZA

POUR UNE MEILLEURE SECURITE

TIPS FOR GREATER SAFETY

NORMAS DE SEGURIDAD

HINWEISE FÜR DIE ARBEITSSICHERHEIT

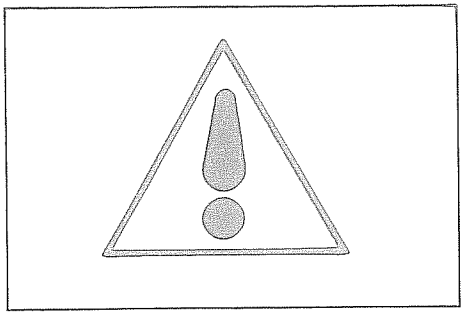

Per rendere più sicuro il vostro lavoro, la prudenza è insostituibile per prevenire gli incidenti.
Per la vostra incolumità riportiamo le seguenti avvertenze.

- Prima di avviare il motore assicurarsi che il cambio e la presa di forza siano in folle.
- Innestare gradualmente la frizione: un innesto rapido sotto sforzo, può causare pericolosi impennamenti della macchina.
- Per una maggiore stabilità della macchina usare la carreggiata stretta solo se l'attrezzo applicato lo richiede.
- Non percorrere discese con la frizione disinnestata o con il cambio in folle.
- Nelle discese usare il motore per frenare la macchina, soprattutto se ad essa sono applicate delle attrezzature.
  Pertanto se in una discesa si verificasse di dover usare il freno di frequente, passare alla marcia inferiore.
- Durante il trasferimento su strade aperte al traffico, rispettare le norme del codice stradale.
- Con rimorchi trainati a pieno carico, affrontare le curve a velocità ridotta per garantire una maggiore stabilità alla macchina.
- Prima di intervenire su qualsiasi componente dell'impianto elettrico, portare il commutatore avviamento e il commutatore luci nella posizione 0 per evitare un accidentale avviamento del motore.

Pour améliorer la sécurité du travail, se rappeler toujours que la prudence est irremplaçable pour prévenir les accidents. Voici quelques conseils utiles pour votre sécurité.

- Avant de mettre le moteur en marche s'assurer que le changement de vitesses et la prise de force sont au point mort.
- Embrayer doucement; un embrayage brusque sous effort peut causer des cabrements dangereux de la machine.
- Pour une plus grande stabilité de la machine, employer la voie étroite uniquement si l'outil appliqué le comporte.
- Ne pas parcourir des descentes en débrayant ou au point mort.
- Dans les descentes, freiner la machine avec le moteur, surtout di elle porte des équipements. Par ce fait, si une descente comporte l'utilisation fréquente des freins, il vaut mieux rétrograder.
- Durant le parcours sur routes ouvertes à la circulation, respecter les prescriptions du code de la route.
- Prendre les virages à vitesse réduite lorsque des remorques à pleine charge sont attelées afin de garantir une meilleure stabilité de la machine.
- Avant d'intervenir sur n'importe quel composant de l'installation électrique, placer le commutateur de démarrage et le commutateur d'éclairage dans la position 0 afin d'éviter une mise en marche accidentelle du moteur.

For greater safety on the job, careful attention is of great help to prevent accidents. For greater operator safety, please note the following instructions.

- Before starting up the engine, check that the gears and the PTO are in neutral.
- Engage the clutch gradually: a sudden and strained engagement may cause dangerous jolting and jerking of the machine.
- For greater stability of the machine, use the narrow track only if the attachment fitted requires to do so.
- Don't descend slopes with the clutch disengaged or with the gears in neutral.
- When descending a slope use the engine to brake the machine especially in the case where attachments are fitted. However, if frequent use of the brakes should be necessary engage a lower gear.
- When moving to or along public roads, behave according to road rules.
- When turning a corner with a full load trailer, reduce speed to improve machine stability.
- Before operating on any part of the electrical system, put starter switch and the light switch on 0 position to prevent accidental engine starting.

Para reforzar el factor seguridad en el trabajo no hay como la prudencia que es insustituíble para prevenir los accidentes. Atienda, pues a las recomendaciones siguientes:

- Antes de poner en marcha el motor, fíjese que el cambio y la toma de fuerza están en su punto muerto.
- Embrague suavemente: un embrague brusco con la máquina en tiro, puede llevarla a empinarse con graves peligros.
- Para aumentar la estabilidad de la máquina, no aplique el ancho de vía estrecho si el apero no lo reclama.
- No baje las pendientes en desembrague ni con el cambio en punto muerto.
- En los descensos use el motor para frenar la máquina, máxime si lleva útiles remolcados o suspendidos. Por lo tanto, dándose el caso de tener que menudear en la aplicación del freno, ponga una marcha más baja.
- Durante la marcha por las vías públicas, respete las normas del código de la circulación.
- Si lleva remolque cargado, tome las curvas despacio para que no quede comprometida la estabilidad de la máquina.
- Antes de tocar cualquier punto de la instalación eléctrica, y para prevenir una inopinada puesta en marcha del motor, ponga el interruptor de arranque y el conmutador de alumbrado en la posición 0.

Unachtsamkeit ist die häufigste Unfallursache. So empfehlen wir Ihnen dringend, beim Einsatz Ihres Traktors stets auf Sicherheit bedacht zu sein. Das müssen Sie für Ihre eigene Sicherheit beachten.

- Vor dem Anwerfen des Motors überzeugen Sie sich stets, dass die Schalthebel des Getriebes und der Zapfwelle auf 0-Stellung stehen.
- Lassen Sie die Kupplung stets weich einrükken. Ein schroffes Einkuppeln schadet der Maschine und könnte, besonders bei belasteter Maschine, ein gefährliches Aufbäumen derselben zur Folge haben.
- Um die beste Standsicherheit der Maschine zu sichern, wählen Sie die engere Spurweite erst dann, wenn es erforderlich ist.
- Gefälle dürfen nie bei ausgeschalteten Gängen und/oder ausgerückter Kupplung hinabgefahren werden.
- Im Gefälle ist die Bremswirkung des Motors auszunützen, besonders bei angekuppelten Zusatzgeräten. Statt immer wieder zu bremsen, schalten Sie den nächstunteren Getriebegang ein.
- Auf öffentlichen Strassen und Wegen halten Sie sich streng an die Strassenverkehrsvorschriften an.
- Bei vollbeladenem Anhänger verlangsamen Sie stets die Geschwindigkeit beim Durchfahren von Kurven, um die Standsicherheit der Maschine nicht zu beeinträchtigen.
- Vor jeder Arbeit an der elektrischen Anlage, Anlasschalter und Lichtschalter auf 0 drehen, um ein unbeabsichtigtes Ingangsetzen des Motors mit aller Sicherheit zu vermeiden.

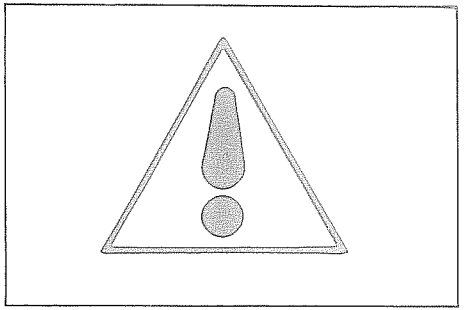

□ Parcheggiare possibilmente la macchina su terreno piano e bloccare il freno. Su terreno in pendio, oltre a bloccare il freno innestare la prima marcia in salita o la prima retromarcia in discesa. Per maggior sicurezza utilizzare anche un cuneo di arresto.

□ Se dovete usare il freno, premere il pedale gradualmente.

□ Verificare che tutte le parti rotanti collegate all'albero presa di forza siano ben protette. Evitare di avvicinarsi indossando indumenti svolazzanti.

□ Non affrontare curve strette con la presa di forza sotto forte carico, per evitare pericoli causati da eventuali rotture dei giunti cardanici.

□ Usare il bloccaggio differenziale solo con le marce ridotte; in ogni caso, prima di bloccarlo ridurre i giri del motore; si consiglia comunque di non effettuare il bloccaggio del differenziale in prossimità o in corrispondenza delle curve.

□ Non pulire, lubrificare o riparare la macchina (ed attrezzi o macchine azionate dalla presa di forza) con il motore in moto.

□ Per nessun motivo l'attacco del 3° punto, può essere utilizzato per il traino di attrezzi.

□ Regolare correttamente il gancio di traino per garantire la stabilità della macchina perché nel caso di rimorchi trainati a pieno carico, con gancio nella posizione più alta, potrebbero verificarsi impennamenti della macchina.

□ Si possible, stationner toujours sur un terrain plan et serrer le frein à main. En pente, en plus de serrer le frein, passer la 1ère marche avant en montée ou la 1ère marche arrière en descente. Pour plus de sécurité, caler aussi une roue.

□ Aucune personne en plus du conducteur ne doit se trouver à bord.

□ Si vous devez utiliser le frein actioner la pédale graduellement.

□ Vérifier que toutes les parties pivotantes reliées à l'arbre de prise de force sont bien protégées. Eviter de s'en approcher avec des vêtements flottants.

□ Ne pas prendre de virages étroits avec la prise de force sous forte charge afin d'éviter le danger de rupture des joints de cardan.

□ Employer le blocage du différentiel uniquement avec les marches réduites; de toute façon, avant de le bloquer, réduire le régime du moteur. Il est conseillé en outre de ne pas effectuer le blocage du différentiel à l'abord ou pendant les virages.

□ Ne pas nettoyer, lubrifier ou réparer la machine (et outils ou machines actionnés par la prise de force) avec le moteur en mache.

□ Ne jamais utiliser l'attelage du 3ème point pour tracter des outils.

□ Régler correctement le crochet d'attelage pour garantir la stabilité de la machine, qui pourrait cabrer en présence de remorques tractées à pleine charge attelées dans la position la plus haute.

□ Always try to park machine on level ground and set emergency-parking brake. When parking on uphill slope, in addition to emergency-parking brake, shift into first gear; on the downhill, shift into first reverse gear; use also wedges to block wheels.

□ Do not carry riders on machine.

□ Whenever you use the brake, depress pedal gradually.

□ Check that all rotating parts connected to the P.T.O. shaft are well protected. Do not approach it wearing loose fitting clothes.

□ Do not turn sharp corners with PTO under heavy load. This is to avoid dangers caused by possible breakage of the universal joints.

□ Use the differential locking only with low gears, or at least, before locking it reduce r.p.m. It is recommended however not to use the differential locking when nearing or turning corners.

□ Don't clean, lubricate or repair the machine (and tools or machines activated by the PTO) while the engine is running.

□ Never, under any circumstances, must 3rd hitch-point be used to draw implements.

□ Properly set draw bar to ensure machine stability, i.e., if bar is in up-most position with a fully loaded trailer, this could cause machine to buck and jerk.

□ Estacione la máquina posiblemente sobre terreno horizontal y aplique el freno de mano. En las pendientes, no sólo aplique el freno de mano, sino ponga la primera marcha adelante si está subiendo la rampa, o bien la primera marcha atrás si la está bajando. Es muy recomendable calzar incluso las ruedas.

□ Nunca permitirá que otra personas vayan sobre el tractor estando en marcha.

□ Para frenar, pise el pedal despacio.

□ Fíjese que todas las piezas giratorias enlazadas al árbol de la toma de fuerza lleven la protección que corresponde. No se acerque a ellas llevando ropas sueltas.

□ No tome curvas ceñidas con la toma de fuerza en fase de duro esfuerzo, con el objeto de prevenir los peligros que nacen de inopinadas roturas de las juntas cardán.

□ Aplique el bloqueo del diferencial tan sólo con las velocidades cortas; de todas maneras, antes de aplicarlo, reduzca el giro del motor, y evite su aplicación mientras recorre una curva, o en la proximidad de la misma.

□ No se ponga a limpiar, engrasar o reparar la máquina, ni los aperos o útiles accionados por la misma, mientras el motor funciona.

□ De ninguna manera debe usarse el 3° punto del enganche tripuntal para el remolque de aperos.

□ Para no comprometer la estabilidad de la máquina, regle correctamente el enganche de remolque, puesto que si está muy alto, en el caso de llevar remolque en carga la máquina, ésta podría irse a la empinada.

□ Maschine möglichst auf ebenem Untergrund abstellen und mit der Festellbremse blockieren. Wird die Maschine in schräger Lage abgestellt, dann ist ausser dem Anziehen der Feststellbremse erforderlich, den 1. oder den Rückwärtsgang einzuschalten, je nachdem die Maschine bergauf oder bergab steht. Als zusätzliche Sicherung gegen Abrollen einen Unterlegkeil benutzen.

□ Auf der Maschine darf keine Person mit-fahren.

□ Die Fussbremse ist stets weich zu betätigen.

□ Bevor die Zapfwelle in Betrieb gesetzt wird, darauf achten, dass die angetriebenen rotierenden Teile mit Schutzabdeckung versehen sind. Lose Kleidungsstücke können von den rotierenden Teilen leicht ergriffen werden und stellen daher eine grosse Unfallgefahr dar.

□ Das Durchfahren enger Kurven bei stark belasteter Zapfwelle ist gefährlich, denn die Kreuzgelenke können u.U. zu Bruch kommen, mit den Folgen, die man sich leicht vorstellen kann.

□ Die Differentialsperre ist nur in den unteren Getriebegängen einzuschalten. Vor der Einschaltung, Motordrehzahl herabsetzen. Auf jeden Fall wird dringend empfohlen, die Differentialsperre nie unmittelbar vor Kurven oder beim Durchfahren von Kurven einzuschalten.

□ Keine Reinigung, Abschmierung oder Instandsetzung an der Maschine, an ihren Zusatzgeräten oder an den über die Zapfwelle angetriebenen Arbeitsgeräten bei laufendem Motor vornehmen.

□ Gezogene Lasten keinesfalls am 3. Aufhängungspunkt direkt anschlagen.

□ Anhängevorrichtung stets zweckmässig einstellen, damit die Stabilität des Gespanns nicht beeinträchtigt wird. Eine zu hoch eingestellte Anhängevorrichtung kann bei vollbeladenem Anhänger ein gefährliches Aufbäumen der Maschine verursachen.

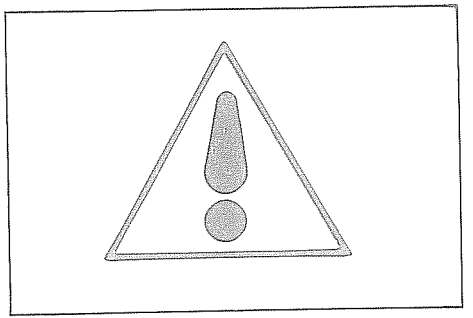

- Non salire né scendere dalla macchina in movimento.
- Non fare rifornimento di combustibile con il motore in moto.
- Non lasciare il motore in funzione in un locale chiuso: i gas di scarico sono velenosi.
- Durante il trasferimento di attrezzature per evitare pericolose oscillazioni laterali, ricordarsi di mettere in tensione le catene con i bracci del sollevatore nella posizione in alto.
- Prima di operare attorno ad attrezzature collegate alla macchina, assicurarsi che p.d.f. sia in folle.
- Quando si opera attorno ad attrezzature, come per trasferimenti, bloccare il sollevatore tramite l'apposito rubinetto.
- Non trasportare sul trattore, altre persone oltre al conducente.

- Ne pas monter ni descendre de la machine en marche.
- Ne pas faire le plein de carburant avec le moteur en marche.
- Ne pas laisser le moteur tourner dans un endroit clos: les gaz d'échappement son toxiques.
- Pendant le déplacement des outils, afin d'éviter de dangereuses oscillations latérales, se rappeler de mettre les chaînes en tension avec les bras du relevage dans la position haute.
- Avant d'intervenir sur les outils attelés à la machine, s'assurer que la prise de force soit au point mort.
- Lorsque l'on intervient sur les outils, par exemple pendant les déplacements, bloquer le revelage grâce au spécial robinet.
- Ne trasporter sur le tracteur d'autres personnes que le conducteur.

- Don't step on or off the machine when in movement.
- Don't fill the fuel tank with the engine running.
- Don't leave the engine running in a closed place: the exhaust gases are highly toxis.
- When transferring implements, remember to tighten chains and keep lift arms in high position to avoid dangerous side-shifting.
- Before working on implements fitted on the machine, be sure that the PTO is in neutral position.
- When working on implements, for example during transfers, lock the lifter with the special cock.
- Nobody but the driver can stay on the tractor.

- No se suba ni se apee de la máquina mientras no se haya parado completamente.
- No haga el repostado de combustible sin parar previamente el motor.
- Nunca haga funcionar el motor en un local cerrado: los gases de escape son venenosos.
- Para evitar peligrosas oscilaciones laterales durante el desplazamiento con útiles, aplique los estabilizadores al elevador y levante las barras inferiores en su posición alta.
- Antes de obrar sobre los aperos conectados a la maquina asegurarse que la T.d.f. sea desconectada.
- Cuando se hace un traslado de un apero conectado sobre la maquina bloquear el elevador con el expreso grifo.
- No trasportar sobre el tractor otras personas que no sean el conductor.

- Ein- und Aussteigen bei fahrender Maschine ist absolut zu vermeiden.
- Vor dem Tanken, Motor stets abstellen.
- Motor nie in einem geschlossenen Raum in Betrieb setzen: Auspuffgase sind giftig!
- Während der Fahrten zu und von der Arbeitsstelle sind gefährliche Wankbewegungen der Maschine zu vermeiden. Der Kraftheber muss vollkommen hochgezogen und seine Ketten stramm gespannt sein.
- Bevor über die an den Schlepper eingebauten Anbauteilen zu arbeiten, berücksichtigen daß die Zapfwelle in Leergangposition ist.
- Bei Arbeiten an den Anbauteilen, wie z.B. Verlegung, den Heber durch den bestimmten Hahn blockieren.
- Nur der Fahrer darf auf den Schlepper fahren.

ATTENZIONE

L'utente deve verificare che **ogni parte della macchina** e, in modo particolare gli **organi di sicurezza**, rispondano sempre allo scopo per i quali sono preposti. Pertanto devono essere mantenuti in perfetta efficienza. Qualora si evidenzino disfunzioni, occorre provvedere tempestivamente al loro ripristino anche ricorrendo ai nostri Centri di Assistenza.
L'inosservanza, solleva il costruttore da ogni responsabilità.

ATTENTION

L'utilisateur doit vérifier que **toutes les parties de la machine**, et en particulier les **organes de sécurité**, soient toujours conformes et performants pour les emplois pour lesquels ils sont prévus. Il faut donc les maintenir en parfait état. Dans le cas de mauvais fonctionnement, il faudra les remettre en état immédiatement, en ayant recours même à nos Centres d'Après-vente.
La non-observation de ces règles, libère le constructeur de toute responsabilité.

CAUTION

The operator must check if **every part of the tractor** and, especially the **safety devices**, are in good working condition and perform to specs. They should be kept in perform working condition. If you note any defects or malfunctioning, fix or repair them in good time. If necessary contact your nearest Goldoni Assistance Centre.
Failure to observe these instructions will release the manufacturer from all liability.

ATENCION

El usuario debe verificar que **cada parte de la máquina** y, sobre todo, los **órganos de seguridad**, correspondan siempre al objeto por el cual han sido proyectados.Por lo tanto deben ser mantenidos en perfecta eficienza. En el caso en que ocurran interrupciones funcionales, hace falta restablecerlos rápidamente aún dirigiéndose a nuestros Centros de Asistencia.
La inobservancia libera el constructor de toda responsabilidad.

ACHTUNG

Der Benutzer muß prüfen, daß **jeder Teil der Maschine** und insbesondere die **Sicherheitsvorrichtungen** immer dem Zweck entsprechen, für den sie geschaffen sind. Daher muß ihr Zustand immer ganz einwandfrei sein. Sollten sie irgendwelche Störungen aufweisen, sind diese unverzüglich zu beheben, ggf. auch durch Einschaltung unserer Kundendienststellen.
Bei Nichtbeachtung dieser Vorschrift verfällt jede Haftung des Herstellers.

Copyright by Goldoni S.p.A.
41012 Migliarina di Carpi - Modena (Italy)
Tel. 0522/699240 - Telex 530023 GLDN I
Printed in Italy by CENTROFFSET - Fabbrico (RE)
matr. 6380509 - 3ª Edizione

AD INTEGRAZIONE DEL LIBRETTO USO E MANUTENZIONE MATRICOLA 6380509 SECONDA EDIZIONE RELATIVO ALLA SERIE 3000.

OGGETTO: Varianti sulle caratteristiche riguardanti il nuovo modello 3070.

INTEGRATION DU MANUEL D'UTILISATION ET D'ENTRETIEN MATRICULE 6380509 2 ÈME EDITION RELATIVE A LA SERIE 3000.

OBJET: Variantes sur les caractéristiques concernant le nouveau modèle 3070.

OPERATOR AND MAINTENANCE MANUAL UP-DATE SERIAL 6380509 2ND EDITION FOR SERIES 3000.

RE: Change covering new Model 3070 specifications.

PARA INTEGRACION DEL MANUAL DE USO Y MANTENIMIENTO MATRICULA 6380509 2 EDICION CORRESPONDIENTE A LA SERIE 3000.

ASUNTO: Variaciones sobre las caracteristicas concernientes el nuevo modelo 3070.

ERGÄNZUNG ZUR BEDIENUNGS- UND WARTUNGSANLEITUNG KENNUMMER 6380509 2. AUSGABE FÜR DIE SERIE 3000.

BETRIFFT: Änderungen der Betriebeseigenschaften beim neuen Modell 3070.

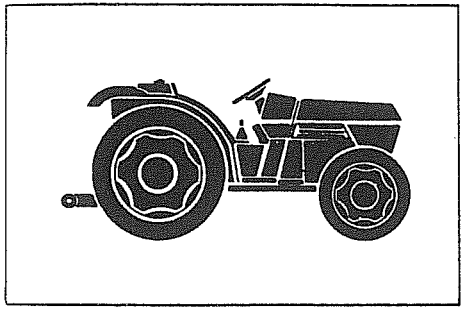

Motore: Mod. 3070-62CV - VM HR494 HP.
N° tempi: 4
Regime di potenza max.: 2800 giri/1'
N° cilindri: 4
Alesaggio x corsa: 94 × 100 mm
Cilindrata totale: 2776 cm³
Rapporto di compressione: 1:21,5
Coppia max.: 17,3 kgm
Regime di coppia max.: 1800 giri/1'
Iniezione: indiretta
Tipo di raffreddamento: ad acqua
Silenziatore di scarico: orizzontale

Moteur: Mod. 3070-62ch - VM HR494 HP.
Nombre de temps: 4
Régime de puissance maxi: 2800 tr/mn
Nombre de cylindres: 4
Alésage et course: 94 × 100 mm
Cylindrée totale: 2776 cm³
Taux de compression: 1:21,5
Couple maxi: 17,3 kgm
Régime du couple maxi: 1800 tr/mn
Injection: indirecte
Type de refroidissement: par eau
Silencieux d'échappement: horizontal

Velocità: Con ruote 12.4R.20"
Motore a 2800 giri/1".

Lente:	1ª	1.38	Veloci:	5ª	7,90
	2ª	1.98		6ª	11,27
	3ª	3,41		7ª	19,46
	4ª	4,94		8ª	28,16
Retrom.:	1ª	3,31			
	2ª	4,72			
	3ª	8,15			
	4ª	11,79			

Vitesses: avec pneus 12.4R.20'
Le moteur tournant à 2800 tr/mn:

Lentes:	1ère	1.38	Rapides:	5e	7,90
	2e	1.98		6e	11,27
	3e	3,41		7e	19,46
	4e	4,94		8e	28,16
Arrière:	1ère	3,31			
	2e	4,72			
	3e	8,15			
	4e	11,79			

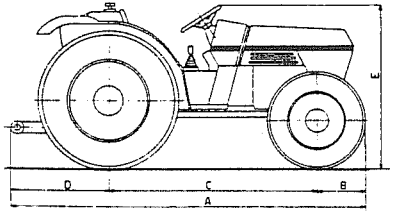

Peso: totale senza zavorre 1650 kg.

Dimensioni:
Lunghezza con bracci sollevatore (A) 3230 mm
Lunghezza senza bracci sollevatore 2865 mm
Passo (C) ..... 1779 mm

Poids: total sans lestage: 1650 kg

Dimensions:
Longueur avec bras de relevage (A) 3230 mm
Longueur sans bras de relevage .... 2865 mm
Empattement (C) ..... 1779 mm

Engine: Mod. 3070-62HP - VM HR494 HP
4 stroke cycle
Max. power output developed at 2800 rpm
No. of cylinders: 4
Bore x stroke: 94 × 100 mm
Total displacement: 2776 cc
Compression ratio: 1:21,5
Max. torque: 17,3 kgm
Maximum torque produced at 1800 rpm
Indirect injection
Water cooling
Exhaust silencer: horizontal

Speed: With 12.4R.20" wheels
Engine at 2800 rpm:

Slow:	1st	1.38	Fast: 5th		7,90
	2nd	1.98		6th	11,27
	3rd	3,41		7th	19,46
	4th	4,94		8th	28,16
Reverse:	1st	3,31			
	2nd	4,72			
	3rd	8,15			
	4th	11,79			

Weight: gross, without ballast: 1,650 kg.

Dimensions:
Length including lifter links (A) . 3230 mm
Length without lifter links ..... 2865 mm
Wheelase (C) ..... 1779 mm

Motor: Mod. 3070-62CV - VM HR494 HP
4 tiempos
Régimen de máxima potencia: 2800 r/m
Número de cilindros: 4
Diámetro x carrera: 94 × 100 mm
Cilindrada total: 2776 cm^3
Relación de compresión: 1:21,5
Máximo par: 17,3 kgm
Régimen de máximo par: 1800 r/m
Inyección: indirecta
Tipo de refrigeración: por circulación de agua
Silenciador de escape: horizontal

Velocidades: Con rueda 12.4R.20"
Motor a 2800 r/m:

Lentas:	1ª	1.38	Rápidas:	5ª	7,90
	2ª	1.98		6ª	11,27
	3ª	3,41		7ª	19,46
	4ª	4,94		8ª	28,16
Atrás:	1ª	3,31			
	2ª	4,72			
	3ª	8,15			
	4ª	11,79			

Peso total: (sin lastre): 1.650 kg.

Dimensiones:
Longitud con los brazos del elevator (A) 3230 mm
Longitud sin los brazos del elevador ..... 2865 mm
Batalla (C) ..... 1779 mm

Motor: Mod. 3070-62 PS - WM HR494 HP
Viertakter
Drehzahlen max. 2800 U/min
4 Zylinder
Bohrung x Hub: 94 × 100 mm
Gesamthub: 2776 ccm
Verdichtungsverhältnis: 1:21,5
Max. Drehmoment 17,3 kgm
Drehmomentbereich max. 1800 U/min
Einspritzung: Indirekt
Wasserkühlung
Horizontaler Auspufftopf

Geschwindigkeit: Mit Bereifung 12.4R.20" – Motor bei 2800 U/min.

Kriech:	1.	1.38	Schnell:	5.	7,90
	2.	1.98		6.	11,27
	3.	3,41		7.	19,46
	4.	4,94		8.	28,16
Rückwärts:	1.	3,31			
	2.	4,72			
	3.	8,15			
	4.	11,79			

Gesamtgewicht: ohne Ballast: 1650 kg.

Abmessungen:
Länge. mit Hebewerkarmen (A) 3230 mm
Länge. ohne Hebewerkarme ... 2865 mm
Achsabstand (C) ..... 1779 mm

Per le istruzioni di uso e manutenzione, sono da ritenersi valide le stesse del mod. 3050 già esistente a libretto.

Les instructions d'utilisation et d'entreien du mod. 3050, déjà indiquées sur manuel, demeurent valables.

The operating and maintenance in the Model 3050 manual hold good also for this model.

Para las instrucciones de uso y mantenimiento, considerar válidas aquéllas del mod. 3050 ya indicadas en el manual.

Es gelten die für das Modell 3050 bereits bestehenden Betriebs- und Wartungsanleitungen.

MOD. 3050

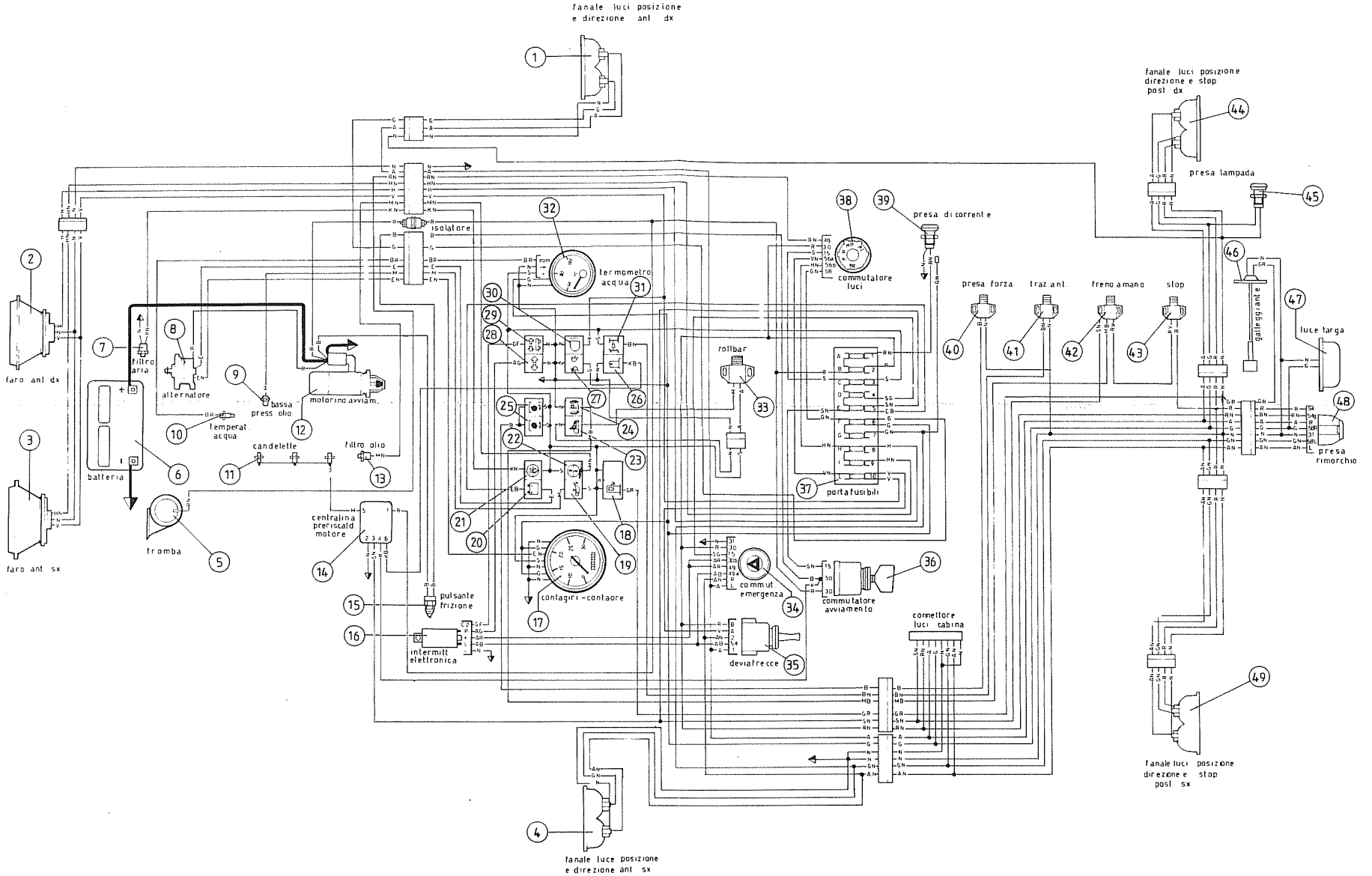

fanale luci posizione e direzione ant dx
fanale luci posizione direzione e stop post dx
presa lampada
isolatore
termometro acqua
commutatore luci
presa di corrente
presa forza
traz. ant.
freno a mano
stop
galleggiante
luce targa
presa rimorchio
faro ant dx
faro ant sx
filtro aria
alternatore
bassa press olio
motorino avviam.
temperat. acqua
candelette
filtro olio
batteria
tromba
centralina preriscald. motore
rollbar
portafusibili
contagiri-contaore
pulsante frizione
intermitt. elettronica
commut. emergenza
commutatore avviamento
deviafrecce
connettore luci cabina
fanale luci posizione direzione e stop post sx
fanale luce posizione e direzione ant sx

MOD. 3445

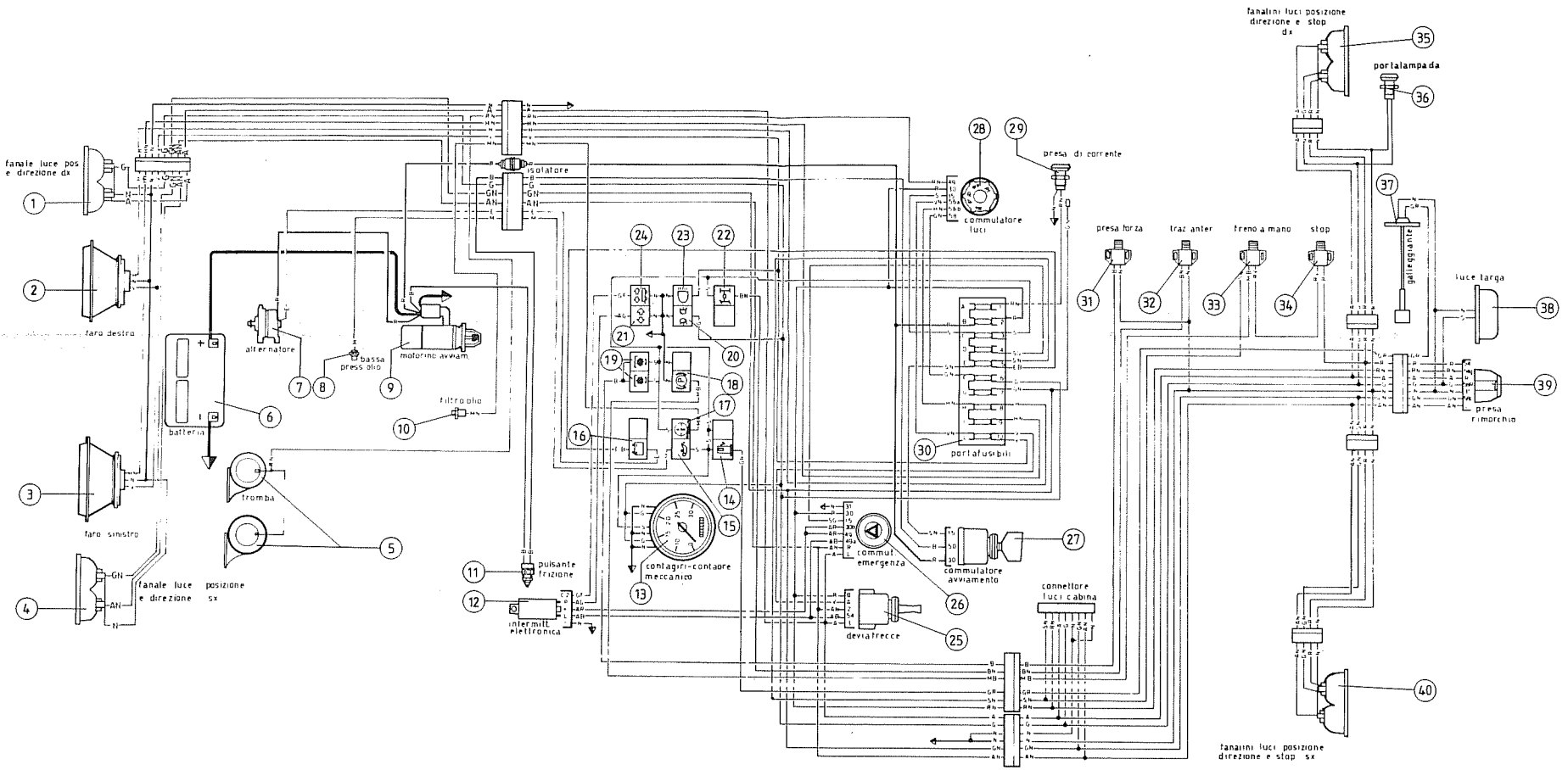
fanale luce pos e direzione dx
faro destro
faro sinistro
fanale luce posizione e direzione sx
batteria
alternatore
bassa press olio
motorino avviam.
filtro olio
tromba
isolatore
pulsante frizione
intermit. elettronica
contagiri-contatore meccanico
commut. emergenza
deviafrecce
commutatore luci
commutatore avviamento
portafusibili
presa di corrente
presa forza
traz anter
freno a mano
stop
connettore luci cabina
fanalini luci posizione direzione e stop dx
fanalini luci posizione direzione e stop sx
portalampada
gallegiante
luce targa
presa rimorchio

1 Fanalino anteriore destro
2 Faro anteriore destro
3 Faro anteriore sinistro
4 Fanalino anteriore sinistro
5 Avvisatore acustico
6 Batteria
7 Alternatore
8 Pressostato olio motore
9 Motore d'avviamento
10 Rilevatore intasamento filtro olio sollevatore
11 Pulsante consenso avviamento
12 Intermittenza elettronica
13 Contagiri - Contaore
14 Spia riserva carburante
15 Spia insufficiente pressione olio motore
16 Spia generatore
17 Spia intasamento filtro olio sollevatore
18 Spia Freno a mano
19 Spia p.d.f. inserita
20 Spia luci di posizione
21 Spia luci di direzione
22 Spia trazione anteriore
23 Spia luci abbaglianti
24 Spia luci di direzione rimorchio
25 Deviatore luci di direzione
26 Interruttore per lampeggio d'emergenza
27 Interruttore d'avviamento
28 Commutatore luci
29 Presa di corrente
30 Scatola' porta fusibili
31 Interruttore spia presa di forza
32 Interruttore spia trazione anteriore
33 Interruttore spia freno a mano
34 Interruttore stop
35 Fanalino posteriore destro
36 Presa di corrente faro ausiliario
37 Indicatore riserva carburante
38 Luce targa
39 Presa a 7 poli per rimorchio
40 Fanalino posteriore sinistro

Colorazione cavi

A azzurro
B bianco
C nocciola
E viola
F blu
G giallo
H grigio
K arancio
M marrone
N nero
R rosso
S rosa
V verde

1 Feu avant droit
2 Projecteur AV droit
3 Projecteur AV gauche
4 Feu avant gauche
5 Avertisseur sonore
6 Batterie
7 Altemateur
8 Emetteur de pression d'huile
9 Démarreur
10 Contacteur engorgement filtre à huile de relevage
11 Poissor de consentement de démarrage
12 Centrale clignotante
13 Compte-tours - Compteur d'heures
14 Témoin de combustible
15 Témoin de pression d'huile
16 Témoin de charge
17 Témoin engorgement filtre a-huile de relevage
18 Témoin de frein a main serré
19 Témoin de prise de force
20 Témoin de feux de position
21 Témoin de feux de direction
22 Témoin de traction AV
23 Témoin de feux route
24 Témoin de feux de direction de remorque
25 Déviateur de feux de direction
26 Interrupteur de feux de détresse
27 Commutateur de démarrage
28 Commutateur d'éclairage
29 Prise de courant
30 Boite à fusibles
31 Contacteur de témoin de prise de force
32 Contacteur de témoin de traction AV
33 Contacteur de témoin de frein à main serré
34 Contacteur de feux de stop
35 Feu arrière droit
36 Prise de courant pour phare auxiliaire
37 Jauge de combustible
38 Feu de plaque
39 Prise à 7 plots
40 Feu arrière gauche

Couleurs des câbles

A bleu clair
B blanc
C nocciola
E violet
F bleu
G jaune
H gris
K orange
M marron
N noir
R rouge
S rose
V vert

1 Right front parking light
2 Right headlamp
3 Left headlamp
4 Left front parking light
5 Horn
6 Battery
7 Alternator
8 Engine oil pressure sender
9 Starter motor
10 Power lift filter clogged sender
11 Starter inhibitor switch
12 Tum signal control unit
13 Tachometer - Hour meter
14 Fuel reserve warning light
15 Oil pressure warning light
16 Battery charge warning light
17 Power lift filter clogged indicator
18 Parking brake warning light
19 Power take-off warning light
20 Parking lights indicator
21 Turn signal light indicator
22 Front wheel drive in indicator
23 High beams warning loght
24 Trailer turn signal lights indicator
25 Turn signal switch
26 Hazard warning switch
27 Starting switch
28 Lighting switch
29 Current tap
30 Fusebox
31 PTO warning light switch
32 FWD-IN indicator switch
33 Hand brake warning light switch
34 Stop lights switch
35 Right tail light
36 Socket for auxiliary headlight
37 Fuel level gauge
38 Number plat light
39 7-pole connector
40 Left tail light

Key to cable colours

A light blue
B white
C light brown
E mauve
F blue
G yellow
H grey
K orange
M brown
N black
R red
S pink
V green

1 Piloto anterior derecho
2 Proyector anterior derecho
3 Proyector anterior izquiedo
4 Piloto anterior izquierdo
5 Avisador acustico
6 Bateria
7 Alternador
8 Reòstato del aceite motor
9 Motor de arranque
10 Interruptor de obstrucciòn filtro del elevador
11 Pulsador de arranque condicional
12 Intermitencia
13 Horotacòmetro
14 Testigo de presiòn del aceite
15 Testigo de carga de la bateria
16 Testigo de obstruccion filtro del elevador
17 Testigo de obstruccion filtri del elevador
18 Testigo del freno de mano
19 Testigo de la toma de fuerza
20 Testigo de las luces de posiciòn
21 Testigo de los indicadores de direcciòn
22 Testigo de la propulsiòn total
23 Testigo del alumbrado intensivo
24 Testigo de los indicadores de direcciòn del remolque
25 Interruptor de los indicadores de direcciòn
26 Interruptor de destellos de emergencia
27 Conmutador de arranque
28 Conmutador del alumbrado
29 Enchufe
30 Caja de fusibles
31 Interruptor del testigo de la t.d.f.
32 Interruptor del testigo de la propulsiòn total
33 Interruptor del testigo de freno de mano
34 Interruptor de las luces de stop
35 Piloto posterior derecho
36 Enchufe para faro auxiliar
37 Indicador de nivel de combustible
38 Luz de la placa
39 Enchufe de 7 polos
40 Piloto posterior izquierdo

Coloración cables

A azul
B blanco
C avellana
E morado
F azul
G amarillo
H gris
K naranja
M pardo
N negro
R rojo
S rosa
V verde

1 Rechte Vordérleuchte
2 Scheinwerfer vom rechts
3 Scheinwerfer vom links
4 Linke Vorderleuchte
5 Signalhom
6 Batterie
7 Drehstromgenerator
8 Öldruckgeber
9 Anlasser
10 Geber für Filter der Hydrolenkschaltung verstopft
11 Druckschalter für Freigabe der Anlassperre
12 Blinkgeber
13 Traktormeter mit Drehzahlmesser und Betriebs-stundenzähler
14 Warnleuchte für Kraftstoffreserve
15 Oldruck-Kontrolleuchte
16 Laderstromkontrolleuchte
17 Kontrolleuchte für Filter der Hebewerkschaltung verstopft
18 Warnleuchte für Handbre
19 Kontrolleuchte für Zapf
20 Kontrolleuchte für Standlicht
21 Kontrolleuchte für Blinker
22 Kontrolleuchte für Vorderradantrieb
23 Kontrolleuchte für Fernlicht
24 Kontrolleuchte für Blinker des Anhängers
25 Blinkerschalter
26 Schalter für Warnblinkanläge
27 Anlasschalter
28 Lichtdrehschalter
29 Steckvorrichtung
30 Sicherungsdose
31 Schalter für Kontrolleuchte der Zapfwelle
32 Schalter für Warnleuchte Vorderradantrieb eingeschaltet
33 Schalter für Warnleuchte Handbremse angerogen
34 Schalter für Bremslicht
35 Rechte Heckleuchte
36 Steckdose für Hilfslicht
37 Kraftstoffstandan zeiger
38 Kennzeichenleuchte
39 Siebenpolige Stechvorrichtung
40 Linke Heckleuchte

Kabel-Kannfarben

A hellblau
B weiss
C haselnussfarber
E violett
F blau
G gelb
H grau
K orange
M braun
N schwarz
R rot
S rosa
V grün

1 Fanalino anteriore destro
2 Faro anteriore destro
3 Faro anteriore sinistro
4 Fanalino anteriore sinistro
5 Avvisatore acustico
6 Batteria
7 Rilevatore intasamento filtro aria
8 Alternatore
9 Pressostato olio motore
10 Rilevatore temperatura acqua
11 Candelette
12 Motore d'avviamento
13 Rilevatore intasamento filtro olio sollevatore
14 Centralina preriscaldo candelette
15 Pulsante consenso avviamento
16 Intermittenza elettronica
17 Contagiri - Contaore
18 Spia riserva carburante
19 Spia insufficiente pressione olio motore
20 Spia generatore
21 Spia intasamento filtro aria
22 Spia intasamento filtro olio sollevatore
23 Spia roll-bar
24 Spia freno a mano
25 Spia p.d.f. inserita
26 Spia preriscaldo candelette
27 Spia luci di posizione
28 Spia luci di direzione
29 Spia luci di direzione rimorchio
30 Spia luci abbaglianti
31 Spia trazione anteriore
32 Termometro acqua
33 Interruttore spia roll-bar
34 Interruttore per lampeggio d'emergenza
35 Deviatore luci di direzione
36 Interruttore d'avviamento
37 Scatola porta fusibili
38 Commutatore luci
39 Presa di corrente
40 Interruttore spia presa di forza
41 Interruttore spia trazione anteriore
42 Interruttore spia freno a mano
43 Interruttore stop
44 Fanalino posteriore destro
45 Presa di corrente faro ausiliario
46 Indicatore riserva carburante
47 Luce targa
48 Presa a 7 poli per rimorchio
49 Fanalino posteriore sinistro

Colorazione cavi

A azzurro
B bianco
C nocciola
E viola
F blu
G giallo
H grigio
K arancio
M marrone
N nero
R rosso
S rosa
V verde

1 Feu avant droit
2 Projecteur AV droit
3 Projecteur AV gauche
4 Feu avant gauche
5 Avertisseur sonore
6 Batterie
7 Contacteur engorgement filtre à air
8 Alternateur
9 Emetteur de pression d'huile
10 Emetteu de température d'eau
11 Bougie
12 Démarreur
13 Contacteur engorgement filtre à huile de relevage
14 Centrale de préchauffage
15 Poissoir de consentement de démarrage
16 Centrale clignotante
17 Compte-tours - Compteur d'heures
18 Témoin de combustible
19 Témoin de pression d'huile
20 Témoin de charge
21 Témoin engorgement filtre à air
22 Rémoin emgorgement filtre a huile de relevage
23 Témoin de roll-bar
24 Témoin de frein a main serré
25 Témoin de prise de force
26 Témoin de bougie de préchaufage
27 Témoin de feux de position
28 Témoin de feux de direction
29 Témoin de feux de direction de remorque
30 Témoin de feux route
31 Témoin de traction AV
32 Thermomètre d'eau
33 Contacteur de témoin de roll-bar
34 Interrupteur de feux de détresse
35 Déviateur de feux de direction
36 Commutateur de démarrage
37 Boîte à fusibles
38 Commutateur d'éclairage
39 Prise de courant
40 Contacteur de témoin de prise de force
41 Contacteur de témoin de traction AV
42 Contacteur de témoin de frein à main serré
43 Contacteur de feux de stop
44 Feu arrière droit
45 Prise de courant pour phare auxiliaire
46 Jauge de combustible
47 Feu de plaque
48 Prise à 7 plots
49 Feu arrière gauche

Couleurs des câbles

A bleu clair
B blanc
C nocciola
E violet
F bleu
G jaune
H gris
K orange
M marron
N noir
R rouge
S rose
V vert

1 Right front parking light
2 Right headlamp
3 Left headlamp
4 Left front parking light
5 Horn
6 Battery
7 Air cleaner restricted sender
8 Alternator
9 Engine oil pressure sender
10 Water temperature sender
11 Glow plugs
12 Starter motor
13 Power lift filter clogged sender
14 Engine warm up control unit
15 Starter inhibitor switch
16 Turn signal control unit
17 Tachométer - Hour meter
18 Fuel reserve warning light
19 Oil oressure warning light
20 Battery charge warning light
21 Air cleaner restricted indicator
22 Power lift filter clogged indicator
23 Roll-bar warning light
24 Parking brake warning light
25 Power take-off warning light
26 Glow plugs indicator
27 Parking lights indicator
28 Turn signal light indicator
29 Trailer turn signal lights indicator
30 High beams warning light
31 Front wheel drive in indicator
32 Water temperature gauge
33 Roll-bar warning light switch
34 Hazard warning switch
35 Turn signal switch
36 Starting switch
37 Fusebox
38 Lighting switch
39 Current tap
40 PTO warning kight switch
41 FWD-IN indicator switch
42 Hand brake warning light switch
43 Stop lights switch
44 Right tail light
45 Socket for auxiliary headlight
46 Feul level gauge
47 Number platé light
48 7-pole connector
49 Left tail light

Key to cable colours

A light blue
B white
C light brown
E mauve
F blue
G yellow
H grey
K orange
M brown
N black
R red
S pink
V green

1 Piloto anterior derecho
2 Proyector anterior derecho
3 Proyector anterior izquiedo
4 Piloto anterior izquierdo
5 Avisador acustico
6 Bateria
7 Interruptor de obstrucciòn filtro del aire
8 Alternador
9 Reòstato del aceite motor
10 Interruptor de temperatura de agua
11 Bujias
12 Motor de arranque
13 Interruptor de obstrucciòn filtro del elevador
14 Central de precalientamento bujias
15 Pulsador de arranque condicional
16 Intermitencia
17 Horotacòmetro
18 Testigo de reserva de combustible
19 Testigo de pressiòn del aceite
20 Testigo de carga de la bateria
21 estigo de obstrucciòn filtro de aire
22 Testigo de obstruccion filtro del elevador
23 Testigo del «roll-bar»
24 Testigo del freno de mano
25 Testigo de la toma de fuerza
26 Testigo de las bujias
27 Testigo de las luces de posiciòn
28 Testigo de los indicadores de direcciòn
29 Testigo de los indicadores de direcciòn del remolque
30 Testigo del alumbrado intensivo
31 Testigo de la propulsiòn total
32 Termòmetro de agua
33 Interruptor de testigo del roll-bar
34 Interruptor de destellos de emergencia
35 Interruptor de los indicadores de direcciòn
36 Conmutador de arranque
37 Caja de fusibles
38 Conmutador del alumbrado
39 Enchufe
40 Interruptor del testigo de la t.d.f.
41 Interruptor del testigo de la prolulsion total
42 Interruptor del testigo de freno de mano
43 Interruptor de las luces de stop
44 Piloto posterior derecho
45 Enchufe para faro auxiliar
46 Indicador de nivel de combustible
47 Luz de la placa
48 Enchufe de 7 polos
49 Piloto posterior izquierdo

Coloración cables

A azul
B blanco
C avellana
E morado
F azul
G amarillo
H gris
K naranja
M pardo
N negro
R rojo
S rosa
V verde

1 Rechte Vordérleuchte
2 Scheinwerfer vorn rechts
3 Scheinwerfer vorn links
4 Linke Vorderleuchte
5 Signalhorn
6 Batterie
7 Geber für der Hebewerkschaftung verstopft
8 Drehstromgenerator
9 Öldruckgeber
10 Wasser temperaturgeber
11 Glühkerze
12 Anlasser
13 Geber für Filter der Hydrolenkschaltung verstopft
14 Schaltgerät zum Vorglühen
15 Druckschalter für Freigabe der Anlassperre
16 Blinkgeber
17 Traktormeter mit Drehzahlmesser und Betriebsstundenzähler
18 Warnleuchte für Kraftstoffreserve
19 Öldruck-Kontrolleuchte
20 Laderstromkontrolleuchte
21 Kontrolleuchte für Trockenluftfilter
22 Kontrolleuchte fur Filter der Hebewerkschaltung
23 Kontrolleuchte für Roll-bar
24 Warnlauchte für Handbremse
25 Kontrolleuchte für Zapfwelle
26 Glühüberwacher
27 Kontrolleuchte für Standlicht
28 Kontrolleuchte für Blinker
29 Kontrolleuchte für Blinker des Anhangers
30 Kontrolleuchte für Fernlicht
31 Kontrolleuchte für Vorderradantrieb
32 Wasserthermometer
33 Schalter für kontrolleuchte der roll-bar
34 Schalter für Warnblinkanlage
35 Blinkerschalter
36 Anlasschalter
37 Sicherungsdose
38 Lichtdrehschalter
39 Steckvorrichtung
40 Schalter für Kontrolleuchte der Zapfwelle
41 Schalter für Warnleuchte Vorderradantrieb eingeschaltet
42 Schalter für Warnleuchte Handbremse angerogen
43 Schalter für Bremslicht
44 Rechte Heckleuchte
45 Steckdose für Hilfslicht
46 Kraftstoffstandan zeiger
47 Kennzeichenleuchte
48 Siebenpolige Stechvorrichtung
49 Linke Heckleuchte

Kabel-Kannfarben

A hellblau
B weiss
C haselnussfarber
E violett
F blau
G gelb
H grau
K orange
M braun
N schwarz
R rot
S rosa
V grün

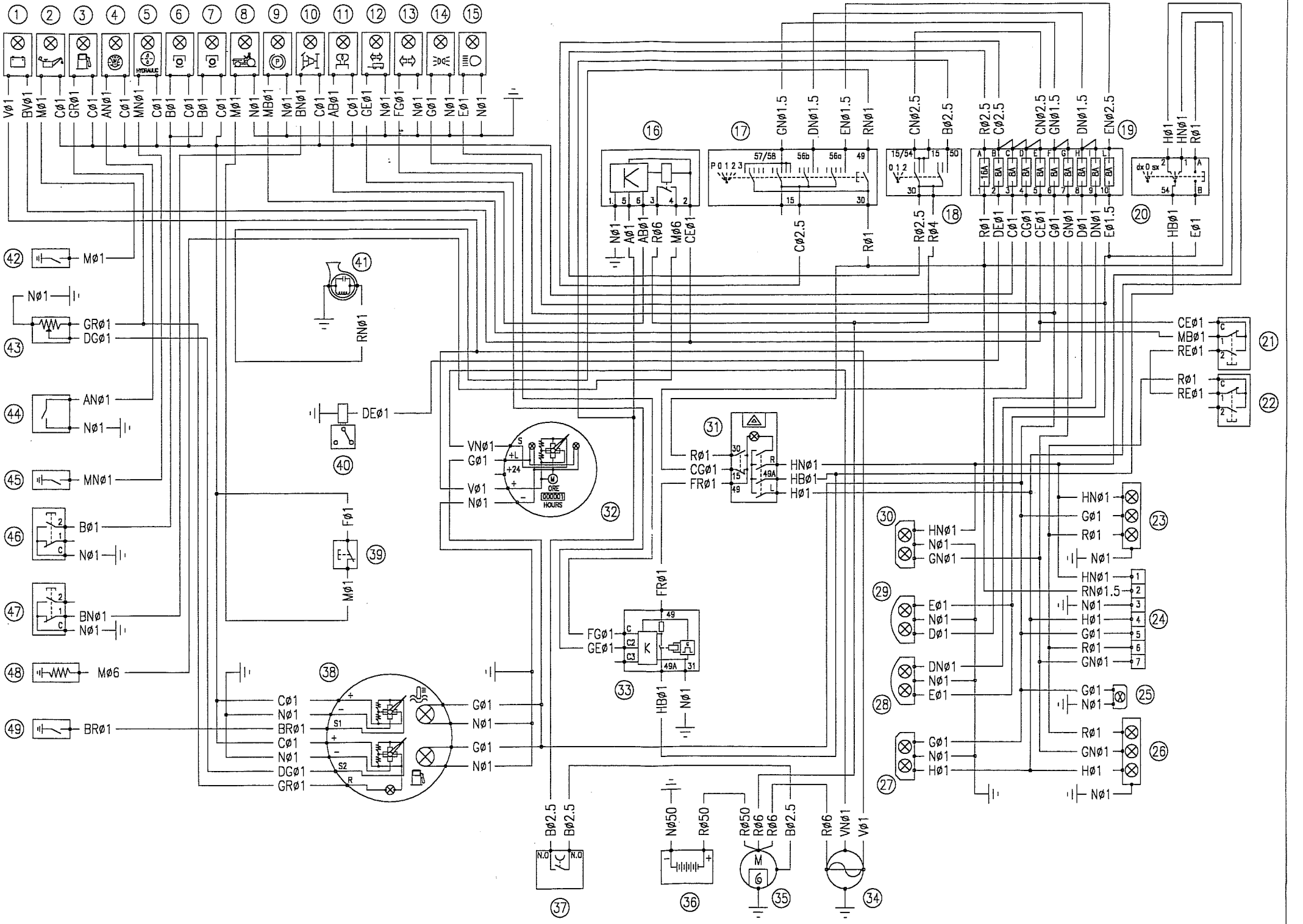
1 2 3 4 5 6 7 8 9 10 11 12 13 14 15
HYDRAULIC
Vø1 BVø1 Mø1 Cø1 GRø1 Cø1 ANø1 Cø1 MNø1 Cø1 Bø1 Cø1 Bø1 Cø1 Mø1 Nø1 MBø1 Nø1 BNø1 Cø1 ABø1 Cø1 GEø1 Nø1 FGø1 Nø1 Gø1 Nø1 Eø1 Nø1
16
Nø1 Aø1 ABø1 Rø6 Mø6 CEø1
17
GNø1.5 DNø1.5 ENø1.5 RNø1
57/58 56b 56a 49
Cø2.5 Rø1
18
CNø2.5 Bø2.5
15/54 15 50
Rø2.5 Rø4
19
Rø2.5 Cø2.5 CNø2.5 GNø1.5 DNø1.5 ENø2.5
16A BA
Rø1 DEø1 Cø1 CGø1 CEø1 Gø1 GNø1 Dø1 DNø1 Eø1.5
20
Hø1 HNø1 Rø1
dx 0 sx
HBø1 Eø1
42 Mø1
Nø1
43 GRø1 DGø1
44 ANø1 Nø1
45 MNø1
46 Bø1 Nø1
47 BNø1 Nø1
48 Mø6
49 BRø1
41 RNø1
DEø1
40
VNø1 Gø1 Vø1 Nø1
+L +24 ORE 000001 HOURS
32
Fø1
39
Mø1
31
Rø1 CGø1 FRø1
30 49A
HNø1 HBø1 Hø1
FRø1
FGø1 GEø1
49 49A 31
33
HBø1 Nø1
38
Cø1 Nø1 BRø1 Cø1 Nø1 DGø1 GRø1
S1 S2 R
Gø1 Nø1 Gø1 Nø1
Bø2.5 Bø2.5
N.O N.O
37
Nø50 Rø50
36
Rø50 Rø6 Rø6 Bø2.5
M 6
35
Rø6 VNø1 Vø1
34
30 HNø1 Nø1 GNø1
29 Eø1 Nø1 Dø1
28 DNø1 Nø1 Eø1
27 Gø1 Nø1 Hø1
23 HNø1 Gø1 Rø1 Nø1
24 HNø1 RNø1.5 Nø1 Hø1 Gø1 Rø1 GNø1
25 Gø1 Nø1
26 Rø1 GNø1 Hø1 Nø1
21 CEø1 MBø1 REø1
22 Rø1 REø1

Per Mod. 3050 - 3070

- Valvole fusibili

A = Alimentazione deviatore indicatori di direzione, avvisatore acustico, interruttore di emergenza indicatori di direzione +30, presa 7 poli. (16A)
B = Alimentazione elettrovalvola arresto motore. (8A)
C = Alimentazione spie: pressione olio motore, riserva carburante, filtro aria intasato, filtro olio idraulico intasato, frizione presa di forza, trazione anteriore inserita, candelette.
Interruttore roll bar abbassato, strumento indicatore temperatura acqua - livello carburante. (8A)
D = Alimentazione interruttore emergenza indicatori di direzione +15. (8A)
E = Alimentazione interruttore freno di stazionamento, centralina preriscaldo, spia generatore. (8A)
F = Luci di posizione anteriore sinistra e posteriore destra, illuminazione strumento indicatore temperatura acqua - livello carburante, cronogirometro, spia luci di posizione, luce targa, presa 7 poli. (8A)
G = Luci di posizione anteriore destra e posteriore sinistra, presa 7 poli. (8A)
H = Luce anabbagliante destra. (8A)
I = Luce anabbagliante sinistra. (8A)
L =Luci abbaglianti destra e sinistra, spia luci abbaglianti. (8A)

6.9.1 Legenda schema elettrico

(vedi ultima pagina)

1 Spia generatore
2 Spia pressione olio motore
3 Spia riserva carburante
4 Spia filtro aria intasato
5 Spia filtro olio idraulico intasato
6 Spia frizione presa di forza
7 Spia frizione presa di forza
8 Spia roll bar abbassato
9 Spia freno di stazionamento
10 Spia trazione anteriore inserita
11 Spia candelette
12 Spia indicatori di direzione rimorchio
13 Spia indicatori di direzione
14 Spia luci di posizione
15 Spia luci abbaglianti
16 Centralina preriscaldo
17 Selettore luci
18 Interruttore chiave avviamento
19 Scatola portafusibili
20 Deviatore luci di direzione
21 Interruttore spia freno di stazionamento
22 Interruttore stop
23 Fanale posteriore destro
24 Presa sette poli
25 Fanalino luce targa
26 Fanale posteriore sinistro
27 Fanale anteriore luce di posizione - indicatore di direzione sinistro
28 Faro luci anteriori sinistro
29 Faro luci anteriori destro
30 Fanale anteriore luci di posizione - indicatore di direzione destro
31 Interruttore emergenza indicatori di direzione
32 Strumento cronogirometro
33 Intermittenza indicatori di direzione
34 Alternatore
35 Motorino avviamento
36 Batteria 12V

37 Interruttore di consenso avviamento
38 Strumento indicatore temperatura acqua - livello carburante
39 Interruttore spia roll bar abbassato
40 Elettrovalvola arresto motore
41 Avvisatore acustico
42 Sensore spia pressione olio motore
43 Rilevatore livello carburante
44 Sensore filtro aria intasato
45 Sensore filtro olio idraulico intasato
46 Interruttore frizione presa di forza
47 Interruttore spia trazione anteriore inserita
48 Termoavviatore
49 Sensore strumento temperatura acqua

COLORI DEI FILI
A Arancione
B Bianco
C Rosa
D Grigio
E Verde
F Blù
G Giallo
H Azzurro
M Marrone
N Nero
R Rosso
V Viola

Pour Mod. 3050 - 3070

- Fusibles

A = Alimentation commutateur indicateurs de direction, avertisseur sonore, interrupteur feux de détresse indicateurs de direction +30, prise 7 pôles. (16A)
B = Alimentation électrovanne arrêt moteur. (8A)
C = Alimentation témoins : pression huile moteur, réserve combustible, filtre à air colmaté, filtre à huile hydraulique colmaté, embrayage prise de force, traction avant enclenchée, bougies de préchauffage.
Interrupteur arceau de sécurité abaissé, instrument indicateur température eau - niveau de combustible. (8A)
D = Alimentation interrupteur feux de détresse indicateurs de direction +15. (8A)
E = Alimentation interrupteur frein de stationnement, centrale de préchauffage, témoin générateur. (8A)
F = Feux de position avant gauche et arrière droit, éclairage instrument indicateur température eau - niveau carburant, compte-tours horodateur, témoin feux de position, éclairage plaque, prise 7 pôles. (8A)
G = Feux de position avant droite et arrière gauche, prise 7 pôles. (8A)
H = Feu de croisement droit. (8A)
I = Feu de croisement gauche. (8A)
L =Feux de route droit et gauche, témoin feux de route. (8A)

6.9.1 Légende du schéma électrique

(voir dernière page)

1 Témoin générateur
2 Témoin pression huile moteur
3 Témoin réserve combustible
4 Témoin filtre à air colmaté
5 Témoin filtre à huile hydraulique colmaté

6 Témoin embrayage prise de force
7 Témoin embrayage prise de force
8 Témoin arceau de sécurité abaissé
9 Témoin frein de stationnement
10 Témoin traction avant enclenchée
11 Témoin bougies de préchauffage
12 Témoin indicateurs de direction remorque
13 Témoin indicateurs de direction
14 Témoin feux de position
15 Témoin feux de route
16 Centrale bougie de préchauffage
17 Sélecteur feux
18 Interrupteur contacteur de démarrage
19 Boîtier porte-fusibles
20 Commutateur feux de direction
21 Interrupteur témoin frein de stationnement
22 Interrupteur stop
23 Feu arrière droit
24 Prise sept pôles
25 Feu éclairage plaque
26 Feu arrière gauche
27 Phare avant feu de position - indicateur de direction gauche
28 Phare feux avant gauche
29 Phare feux avant droit
30 Phare avant feux de position - indicateur de direction droit
31 Interrupteur feux de détresse indicateurs de direction
32 Instrument compte-tours horodateur
33 Intermittence indicateurs de direction
34 Alternateur
35 Démarreur
36 Batterie 12V
37 Interrupteur de validation au démarrage
38 Instrument indicateur température eau - niveau combustible
39 Interrupteur témoin arceau de sécurité abaissé
40 Electrovanne arrêt moteur
41 Avertisseur sonore
42 Capteur témoin pression huile moteur
43 Capteur niveau combustible
44 Capteur filtre à air colmaté
45 Capteur filtre à huile hydraulique colmaté
46 Interrupteur embrayage prise de force
47 Interrupteur témoin traction avant enclenchée
48 Starter
49 Capteur instrument température eau

Couleur des fils
A Orange
B Blanc
C Rose
D Gris
E Vert
F Bleu
G Jaune
H Bleu clair
M Marron
N Noir
R Rouge
V Violet

For Mod. 3050 - 3070

- Fuses

A = Power supply: turning signals, horn, hazard blinkers +30, 7-pin socket (16A)
B = Power supply: motorstop solenoid. (8A)
C = Indicator light power supply: engine oil pressure, low fuel, air filter clogged, hydraulic fluid filter clogged, PTO clutch, front drive engaged, glow plugs. Roll bar lowered switch, water temperature gauge, fuel gauge (8A)

D = Power supply: hazard blinkers +15. (8A)
E = Power supply: handbrake switch, glow plug control unit, battery warning light. (8A)
F = Front left/rear right parking light; lighting for temperature and fuel gauge, Rpm counter/speedometer, parking light indicator light, licence plate light, 7-pin socket (8A)
G = Right front and rear left parking lights, 7-pin socket (8A)
H = Right low beam (8A)
I = Left low beam (8A)
L = Right and left high beams, high beam indicator light (8A)

6.9.1 Electric schematic legend

(see last page)

1 Battery warning light
2 Oil warning light
3 Low fuel warning light
4 Air filter clogged indicator light
5 Hydraulic fluid filter clogged indicator light
6 PTO clutch indicator light
7 PTO clutch indicator light
8 Roll bar lowered indicator light
9 Parking brake indicator light
10 Front drive engaged indicator light
11 Glow plug indicator light
12 Trailer turning signal indicator light
13 Turning signal indicator light
14 Parking light indicator light
15 High beam indicator light
16 Glow plug control unit
17 Light selector switch
18 Ignition key switch
19 Fuse box
20 Turning signal switch
21 Parking brake switch
22 Brake light switch
23 Rear right light
24 7-pin socket
25 Licence plate light
26 Left rear light
27 Front parking light/left turning signal
28 Left headlight
29 Right headlight
30 Front parking light/right turning signal
31 Hazard blinkers
32 Rpm counter/speedometer
33 Flashing turn signals
34 Alternator
35 Starter motor
36 Battery 12V
37 Start enable switch
38 Water temperature/fuel gauge
39 Roll bar lowered indicator light
40 Motorstop solenoid
41 Horn
42 Engine oil pressure sensor
43 Fuel level gauge
44 Air filter clog sensor
45 Hydraulic fluid clog sensor
46 PTO clutch switch
47 Front drive engaged indicator light switch
48 Cold weather start
49 Temperature gauge sensor

WIRE COLOURS
A Orange
B White
C Pink
D Grey
E Green
F Blue
G Yellow
H Light-blue
M Brown
N Black
R Red
V Purple

Para Mod. 3050 - 3070

- Fusibles

A = Alimentación conmutador indicadores de dirección, bocina, interruptor de emergencia indicadores de dirección +30, toma 7 polos. (16A)
B = Alimentación electroválvula parada motor. (8A)
C = Alimentación testigos: presión aceite motor, reserva combustible, filtro aire obturado, filtro aceite hidráulico obturado, embrague toma de fuerza, tracción delantera conectada, bujías.
Interruptor roll bar abajo, instrumento indicador temperatura agua - nivel combustible (8A)
D = Alimentación interruptor emergencia indicadores de dirección +15. (8A)
E = Alimentación interruptor freno de estacionamiento, central pre-calentamiento, testigo generador. (8A)
F = Luces de posición delantera izquierda y trasera derecha, iluminación instrumento indicador temperatura agua - nivel combustible, cronogirómetro, testigo luces de posición, luz matrícula, toma 7 polos. (8A)
G = Luces de posición delantera derecha y trasera izquierda, toma 7 polos (8A)
H = Luz de cruce derecha . (8A)
I = Luz de cruce izquierda . (8A)
L =Luces de carretera derecha e izquierda, testigo luces de carretera (8A)

6.9.1 Leyenda esquema eléctrico

(ver última página)

1 Testigo generador
2 Testigo presión aceite motor
3 Testigo reserva combustible
4 Testigo filtro aire obturado
5 Testigo filtro aceite hidráulico obturado
6 Testigo embrague toma de fuerza
7 Testigo embrague toma de fuerza
8 Testigo roll bar abajo
9 Testigo freno de estacionamiento
10 Testigo tracción delantera conectada
11 Testigo bujías
12 Testigo indicadores de dirección remolque
13 Testigo indicadores de dirección
14 Testigo luces de posición
15 Testigo luces de carretera
16 Central pre-calentamiento
17 Selector luces
18 Interruptor llave arranque
19 Caja porta-fusibles
20 Conmutador luces de dirección
21 Interruptor testigo freno de estacionamiento
22 Interruptor luz de parada
23 Faro trasero derecho

24 Toma siete polos
25 Faro luz matrícula
26 Faro trasero izquierdo
27 Faro delantero luz de posición - indicador de dirección izquierdo
28 Faro luces delanteras izquierdo
29 Faro luces delanteras derecho
30 Faro delantero luces de posición - indicador de dirección derecho
31 Interruptor emergencia indicadores de dirección
32 Instrumento cronogirómetro
33 Intermitencia indicadores de dirección
34 Alternador
35 Motor de arranque
36 Batería 12V
37 Interruptor de habilitación arranque
38 Instrumento indicador temperatura agua - nivel de combustible
39 Interruptor testigo roll bar abajo
40 Electroválvula parada motor
41 Bocina
42 Sensor testigo presión aceite motor
43 Registrador nivel de combustible
44 Sensor filtro aire obturado
45 Sensor filtro aceite hidráulico obturado
46 Interruptor embrague toma de fuerza
47 Interruptor testigo tracción delantera conectada
48 Arranque térmico
49 Sensor instrumento temperatura agua

COLORES DE LOS CABLES
A Anaranjado
B Blanco
C Rosa
D Gris
E Verde
F Azul
G Amarillo
H Celeste
M Marrón
N Negro
R Rojo
V Violeta

Für Mod. 3050 - 3070

- Sicherungen

A = Stromanschluß Umschalter Fahrtrichtungsanzeiger, Hupe, Schalter der Warnblinkanlage +30, 7-polige Steckdose. (16A)
B = Stromanschluß Magnetventil Motorabstellung. (8A)
C = Stromanschluß Kontrollanzeigen: Motoröldruck, Kraftstoffreserve, Luftfilter verstopft, Hydraulikölfilter verstopft, Zapfwellenkupplung, Allradantrieb zugeschaltet, Glühkerzen.
Schalter Überrollbügel gesenkt, Wassertemperatur- und Kraftstoffstandanzeige. (8A)
D = Stromanschluß Schalter Warnblinkanlage +15. (8A)
E = Stromanschluß Schalter Feststellbremse, Vorglühsteuerung, Kontrolleuchte Lichtmaschine. (8A)
F = Standlicht vorn links und hinten rechts, Beleuchtung Wassertemperatur- u. Kraftstoffstandanzeige, Drehzahlmesser und Betriebsstundenzähler, Kontrolleuchte Standlicht, Kennschildbeleuchtung, 7-polige Steckdose. (8A)
G = Standlicht vorn rechts und hinten links, 7-polige Steckdose. (8A)
H = Abblendlicht rechts. (8A)
I = Abblendlicht links. (8A)

L = Fernlicht rechts und links, Kontrolleuchte Fernlicht. (8A)

6.9.1 Zeichenerklärung Stromlaufplan

(siehe letzte Seite)

1 Kontrolleuchte Lichtmaschine
2 Kontrolleuchte Motoröldruck
3 Kontrolleuchte Kraftstoffreserve
4 Kontrolleuchte Luftfilter verstopft
5 Kontrolleuchte Hydraulikölfilter verstopft
6 Kontrolleuchte Zapfwellenkupplung
7 Kontrolleuchte Zapfwellenkupplung
8 Kontrolleuchte Überrollbügel gesenkt
9 Kontrolleuchte Feststellbremse
10 Kontrolleuchte Allradantrieb zugeschaltet
11 Kontrolleuchte Glühkerzen
12 Kontrolleuchte Fahrtrichtungsanzeiger Anhänger
13 Kontrolleuchte Fahrtrichtungsanzeiger
14 Kontrolleuchte Standlicht
15 Kontrolleuchte Fernlicht
16 Vorglühsteuerung
17 Lichtschalter
18 Zünd-Anlaßschalter
19 Sicherungsbox
20 Umschalter Fahrtrichtungsanzeiger
21 Schalter Kontrolleuchte Feststellbremse
22 Bremslichtschalter
23 Rückleuchte rechts
24 Siebenpolige Steckdose
25 Leuchte der Kennschildbeleuchtung
26 Rückleuchte links
27 Vordere Leuchte mit Standlicht - Fahrtrichtungsanzeigern links
28 Frontscheinwerfer links
29 Frontscheinwerfer rechts
30 Vordere Leuchte mit Standlicht - Fahrtrichtungsanzeigern rechts
31 Schalter Warnblinkanlage
32 Drehzahlmesser und Betriebsstundenzähler
33 Blinkgeber Fahrtrichtungsanzeiger
34 Lichtmaschine
35 Starter
36 Batterie 12V
37 Schalter der Startfreigabe
38 Wassertemperatur- und Kraftstoffstandanzeige
39 Schalter Kontrolleuchte Überrollbügel gesenkt
40 Magnetventil Motorabstellung
41 Hupe
42 Sensor Kontrolleuchte Motoröldruck
43 Kraftstoffstandmesser
44 Sensor Luftfilter verstopft
45 Sensor Hydraulikölfilter verstopft
46 Schalter Zapfwellenkupplung
47 Schalter Kontrolleuchte Allradantrieb zugeschaltet
48 Thermostarter
49 Sensor Wassertemperaturanzeige

DRAHTFARBEN
A Orange
B Weiß
C Rosa
D Grau
E Grün
F Blau
G Gelb
H Hellblau
M Braun
N Schwarz
R Rot
V Violett